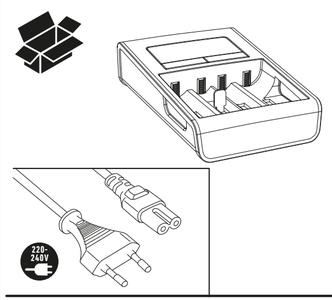

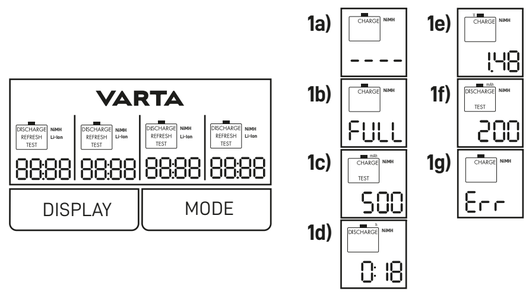

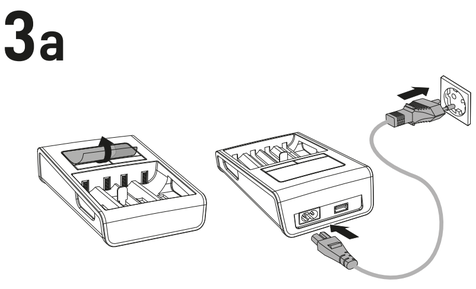

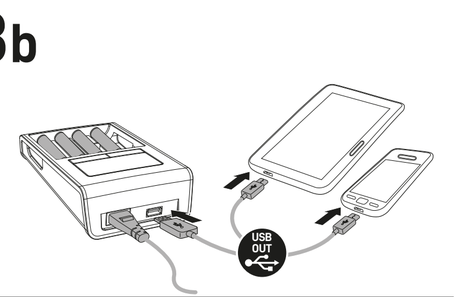

BG

Безопасност! Риск от нараняване в случай на погрешна употреба или неправилно боравене! Обикновените батерии могат да експлодират при зареждане. Зареждайте само Ni-MH-, Li-Ion (3,6/3,7V) презарядваща се батерия, не и първични батерии. Зареждайте само Ni-MH-, Li-Ion (3,6/3,7V) презарядваща се батерия, не и обикновени батерии. Минус делта V прекъсваща функция за Ni-MH и интегрирани контроли за безопасно спиране Ni-MH в часа /1000mA и 10 часа /500mA.

⚠ **Това зарядно устройство не е подходящо за LiFePO4 презарядващи се батерии.**
Неправилната употреба може да причини повреда на устройството и батериите.

Функцията за контрол на заряждането предпазва батериите от презареждане. Макете батериите след като зарядното устройство е изключено от електрическата мрежа. Затваряйте на презареждащите се батерии по време на заряждането е нормално. Никога не зареждайте ръкдосали, повредени или течащи презареждащи се батерии. Не отваряйте, не хвърляйте в огън и не предизвиквайте къси съединения с презареждащите се батерии. В случай на повреди/счупвания, свържете се с търговеца на VARTA.

Този уред може да се използва от деца над 8-годишна възраст, както и от хора с ограничени физически, сетивни или умствени способности, или липса на опит и познания, ако са наблюдавани / инструктирани и разбират опасностите. Деца не трябва да си играят с уреда. Почистването и поддръжката не трябва да се извършват от деца, освен ако те не са над 8-годишна възраст и са наблюдавани.

Основна информация
Това зарядно устройство има 4 различни режима на зареждане, само за Ni-MH, които се контролират чрез бутона 'Mode'. Бутонът 'Mode (режим)' се блокира след 2 мин., възможно е рестартиране чрез махане на всички батерии или прекъсване на електроразпределението.
Натиснете бутона "Display" (Дисплей) и ще можете да видите зарядния ток, зарядното напрежение, времето на заряждане и зареждания или разреден капацитет.

Описание на режимите на дисплея
0ver. 1a) няма батерии
0ver. 1b) зареждането е завършено (режим на дисплея: зареден ток)
0ver. 1c) ток на зареждане в mA
0ver. 1d) време в чини
0ver. 1e) волтаж на батерията въ V
0ver. 1f) капацитет на разреждане в mAh
0ver. 1g) Грешка / дефектна батерия

Зареждане на Ni-MH батерии
0ver. 2a): Свържете кабела.
0ver. 2b: Включете зарядното устройство към захранването
0ver. 4: Поставете батериите. И двата края на батерията трябва да бъдат свързани.
0ver. 2: a) Режим на заряждане
Натиснете бутона 'Mode', докато се покаже 'CHARGE', батерията ще бъде заредена.
б) Режим на разреждане
Натиснете бутона 'Mode', докато се покаже 'DISCHARGE', батерията ще бъде разредена и заредена отново.
в) Режим на опресяване
Натиснете бутона 'Mode', докато се покаже 'REFRESH', батерията ще бъде разредена и заредена, докато капацитетът й спре да се повишава повече (до 3x).
г) Тестов режим
Натиснете бутона 'Mode', докато се покаже 'TEST', батерията ще бъде заредена / разредена / заредена. Възможно е да зареждате Ni-MH и Li-Ion батерии заедно.

⚠ **Защита на околната среда** - За да се избегнат проблеми с околната среда и здравето, поради опасните вещества в електрическите и електронните стоки, уредите, които са обозначени с този символ, не трябва да се изхвърлят с общите отпадъци, а да се вкарат/внесат, използват за друга цел или предават/внасят за повече информация относно рециклирането, моля, свържете се с отговарящите местни власти.

CZ

Bezpečnost! Při nesprávném či nevhodném použití hrozí nebezpečí zranění! Primární baterie mohou při nabíjení vybuchnout. Nabíjejte pouze akumulátory Ni-MH a Li-Ion (3,6/3,7 V) – jedinečný akumulátory, nikoli galvanické články! Funkce vypnutí mínus delta-V u Ni-MH a integrovaný bezpečnostní vypínač u Ni-MH po 6 h, Li-Ion po 5 h / 1000 ma a 10 h / 500 ma.

⚠ **Tato nabíječka není vhodná pro dobíjecí akumulátory LiFePO4.**
Nesprávné použití může způsobit poškození zařízení či článků.

Nabíjecí pojistka chrání akumulátory před přehřitím. Pokud nabíječka není připojená na síť, akumulátory vyjměte. Zatěrvání akumulátorů při nabíjení je běžným jevem. Nepoužívejte nikdy zkorodované, poškozené nebo vytékající akumulátory. Akumulátory neotevírejte, neodhazujte do ohně ani nezkratujte konce pólových. V případě poškození nebo závady se obraťte na prodejce sortimentu značkí VARTA.

Tento přístroj mohou používat děti ve věku od 8 let a osoby se sníženými fyzickými, senzorickými či mentálními schopnostmi nebo osoby, které výrobek nikdy nepoužívaly nebo jej neznají, pokud tak činí pod dozorem/byly poučeny a rozumí souvisejícím rizikům. S přístrojem si nesmějí hrát děti. Děti nesmějí provádět čištění a běžnou údržbu, pokud nedosáhly věku alespoň 8 let a nejsou-li pod dozorem.

Základní informace
Tato nabíječka disponuje 4 různými režimy nabíjení, pouze pro Ni-MH, které se přepínají pomocí tlačítka „Mode" (režim).
Tlačítko „Mode" (režim) se po 2 minutách uzamkne, restart je možný vyjmutím všech akumulátorů nebo přerušením přívodu proudu. Přepínáním tlačítka „Display" (zobrazení) zobrazíte nabíjecí proud, nabíjecí napětí, dobu nabíjení a úroveň nabití či vybití.

Popis režimů zobrazení
0ber. 1a) akumulátory nejsou vloženy
0ber. 1b) nabíjení dokončeno (režim zobrazení: nabíjecí proud)
0ber. 1c) nabíjecí proud v mA
0ber. 1d) čas ve formátu hh:mm
0ber. 1e) napětí akumulátoru ve voltech (V)
0ber. 1f) vybíjací kapacita v mAh
0ber. 1g) špatná / poškozená baterie

Nabíjení dobíjecích Li-Ion akumulátorů
Vložte akumulátory.

0ber. 5: Na nabíječce se zobrazí Li-Ion a automaticky začne nabíjet.
⚠ Stiskněte tlačítko „Mode" dopře ke změně nabíjecího proudu z 500 mA na 1 000 mA.
Platí pouze pro akumulátory s kapacitou vyšší než 1 000 mAh!
Přepínáním tlačítka „Display" zobrazíte nabíjecí proud (ke konci nabíjení se snižuje), nabíjecí napětí, dobu nabíjení a úroveň nabití či vybití.

Nabíjení dobíjecích Ni-MH akumulátorů
0ber. 3a: Zapojte kabel.
0ber. 3b: Zapojte mobilní zařízení do nabíječky
0br. 4: Vložte akumulátory. Každý akumulátor se musí dotýkat obou kontaktů.
0br. 2: a) Režim nabíjení
Stiskněte tlačítko „Mode" (režim) tolikrát, dokud se nebude zobrazovat „CHARGE" (nabíjení). Akumulátor se bude nabíjet.
b) Režim vybíjení
Stiskněte tlačítko „Mode" (režim) tolikrát, dokud se nebude zobrazovat „DISCHARGE" (vybíjení). Akumulátor se vybije a nabije.
c) Režim revitalizace
Stiskněte tlačítko „Mode" (režim) tolikrát, dokud se nebude zobrazovat „REFRESH" (revitalizace). Akumulátor se bude vybíjet a následně nabíjet, a to tolikrát za sebou až do stavu, kdy se již nebude zvyšovat jeho kapacita (až 3 cykliů).
d) Režim kontrly
Stiskněte tlačítko „Mode" (režim) tolikrát, dokud se nebude zobrazovat „TEST". Akumulátor se nabije, poté vybije a následně opět nabije.
Lze nabíjet dohromady akumulátory Ni-MH a Li-Ion.
[1]) **Ekologie** – Přečtěžcejte ekologickým a zdravotním problémům způsobným nebezpečnými látkami v elektrických a elektronických zařízeních. Zařízení označená tímto symbolem nelze likvidovat do netřídného komunálního odpadu, nýbrž je třeba je recyklovat či jiným způsobem využít. Za účelem získání dalších informací o problematice recyklace se laskavě obraťte na příslušný úřad.

D

Sicherheit! Verletzungsgefahr bei Missbrauch oder unsachgemäßer Verwendung! Primärbatterien können beim Aufladen explodieren. Nur Ni-Mh-, Li-Ion (3,6/3,7V)-Akkus, keine Primärbatterien aufladen.
Delta-V-Abschaltung für Ni-MH und integrierte Sicherheitszeitabschaltung für Ni-MH 6h, Li-Ion 5h/1000mA und 10h/500mA.

⚠ **Ladegerät ist nicht geeignet für LiFePO4.**
Unsachgemäße Verwendung kann Schäden am Gerät und Zellen verursachen.

Ladekontrolle schützt die Akkus vor Überladung. Bei nicht angeschlossenem Ladegerät die Akkus entnehmen. Eine Erwärmung der Akkus beim Aufladen ist normal. Niemals korrodierte, beschädigte oder ausgelaufene Akkus aufladen. Akkus nicht öffnen, ins Feuer werfen oder kurzschließen. Bei Schäden/Störungen VARTA-Händler kontaktieren.

Dieses Gerät ist für die Nutzung von Kindern ab 8 Jahren und älter sowie von Personen mit eingeschränkten physischen, sensorischen und geistigen Fähigkeiten geeignet, wenn ihnen die Handhabung erklärt wurde/ sie dabei beaufsichtigt werden und ihnen die damit verbundenen Gefahren bekannt sind. Kinder sollten nicht mit dem Gerät spielen. Die Reinigung und Instandhaltung des Geräts darf nicht von Kindern durchgeführt werden, es sein denn sie sind älter als 8 Jahre und werden dabei beaufsichtigt.

Allgemeine Grundinformation
Dieses Ladegerät verfügt über 4 verschiedene Lademodi, nur für Ni-MH, welche über die Taste 'Mode' angestuert werden.
Modustast wird nach 2 min. verriegelt, Neustart durch vollständige Batterieentnahme, bzw. Stromunterbrechung möglich.
Mit der Taste „Display" kann die Anzeige zwischen Ladestrom, aktueller Ladespannung, Ladezeit und eingeladener bzw. entnommener Kapazität umgeschaltet werden.

Bild 1: Kurzbeschreibung Anzeigemodus
Bild 1a): keine Batterie
Bild 1b): Akkus vollständig aufgeladen (Displaymode: Ladestrom)
Bild 1c): Ladestrom in mA
Bild 1d): Zeit in hh:mm
Bild 1e): Akkuspannung in V
Bild 1f): Entladekapazität in mAh
Bild 1g): falsche / defekte Batterie

Aufladen von Li-Ion Batterien
Akkus einlegen.

Bild 5: Ladegerät zeigt Li-Ion an und beginnt sofort mit der Aufladung
⚠ Taste 'Mode' 2 Sekunden drücken, Ladestrom wird von 500mA auf 1000mA geändert.
Nur für Batterien mit einer Kapazität >> 1000mAh!!!
Mit der Taste „Display" kann die Anzeige zwischen Ladestrom (dieser verringert sich gegen Ende der Ladung), aktueller Ladespannung, Ladezeit und eingeladener Kapazität umgeschaltet werden.

Aufladen von Ni-MH Batterien
Bild 3a: Kabel anschließen
Bild 3b: Mobiles Gerät mit Ladegerät verbinden
Bild 4: Akkus einlegen. Jeder Akku muss beide Kontakte berühren.
Bild 2: a) Auflademodus Charge = Aufladung (Grundeinstellung)
Taste 'Mode' drücken bis 'CHARGE'. Batterie wird aufgeladen
b) Entlademodus Discharge = Entladung
Taste 'Mode' drücken bis 'DISCHARGED'. Batterie wird komplett ent- und aufgeladen.
c) Modus Refresh = Auffrischung der Akkus (bis 3x Durchläufe)
Taste 'Mode' drücken bis 'REFRESH'. Batterie wird entladen und aufgeladen bis sich die Kapazität nicht mehr erhöht (bis zu 3x)
d) Modus Test = Akkuprüfung / Kapazitätsprüfung
Taste 'Mode' drücken bis 'TEST'. Batterie wird auf-, ent- und aufgeladen.
Es besteht die Möglichkeit Ni-MH und Li-Ionen Akkus gleichzeitig aufzuladen.
[1]**Umweltschutz** - Zur Vermeidung von Umwelt- und Gesundheitsproblemen durch gefährliche Stoffe in Elektro- und Elektronikgeräten, dürfen Geräte, die mit diesem Symbol gekennzeichnet sind, nicht mit dem unsortierten Hausmüll entsorgt werden, sondern müssen wiederverwendet oder verwertet werden.
Für weitere Informationen zum Thema Recycling wenden Sie sich bitte an die jeweils zuständige Behörde.

DK

Sikkerhed! Risiko for personskader i tilfælde af misbrug eller forkert håndtering! Primære batterier kan eksplodere under opladning. Oplad kun genopladelige Ni-MH-, Li-Ion (3,6/3,7 V)-batterier, ingen engangsbatterier. Mulig deltaV-afbrydertunktion for Ni-MH og integreret sikkerhedsstukning for Ni-MH 6h, Li-Ion 5h/1000mA og 10h/500mA.

⚠ **Denne oplader egner sig ikke til LiFePO4 genopladelige batterier.**
Forkert brug kan ødelægge batterier og ødelægge celleren.

Opladningskontrollen beskytter batterierne mod overopladning. Tag batterierne ud, når opladeren ikke er i brug. Det er normalt, at batterierne bliver varme under opladning. Oplad aldrig batterier, der er korroderede, beskadigede eller udtørrede. Batterier må ikke åbnes, brændes eller kortsluttes. Kontakt VARTA forhandleren ved skader/fejl.

Dette apparat kan anvendes af børn fra 8 år og derover og personer hvis fysiske, sansemæssige eller mentale evner er nedsat, eller personer uden den fornødne erfaring, hvis de er blevet instrueret/har været under opsyn og forstår de forbundne farer. Børn må ikke lege med apparatet. Rengøring og vedligeholdelse må ikke foretages af børn, medmindre de holdes under opsyn.

Generelle oplysninger
Opladeren har 4 forskellige opladningsfunktioner, kun til Ni-MH-batterier, som vælges med tasten 'Mode'. Tasten Mode låses efter 2 min., genstart kan foretages ved at fjerne alle batterier eller afbryde strømforsyningen.
Ved at trykke på tasten 'Display' kan du skifte mellem opladningsstrøm, opladningsspænding, opladningstid og opladet eller afladet kapacitet.

Beskrivelse af display-visning:
Bild 1a) ingen batterier
Bild 1b) opladning fuldført (visning: opladningsstrøm)
Bild 1c) opladningsstrøm i mA
Bild 1d) tid i t:mm
Bild 1e) batterispænding i V
Bild 1f) afladningskapacitet i mAh
Bild 1g) forkert / defekt batteri

Opladning af genopladelige lithium-ion-batterier
Indsæt batterier.

Bild 5: Opladeren viser Li-Ion og begynder automatisk opladningen.
⚠ Hvis du holder knappen 'Mode' inde i 2 sek., skifter strømværdien fra 500 mA til 1000 mA.
Kun beregnet til batterier med en kapacitet på mere end 1000 mAh!
Hvis du trykker på knappen 'Display', vises skiftevis ladestrøm (værdien falder, indtil opladningen er slut), ladespænding, ladetid og opladet eller afladet kapacitet.

Opladning af genopladelige Ni-MH-batterier
Bild 3a: Tilslut kablet.
Bild 3b: Slut mobiltelefon til oplader
Bild 4: Indsæt batterier. Begge kontakter på batteriet skal være tilsluttet.
Bild 2: a) Opladning
Tryk på tasten 'Mode', indtil 'CHARGE' vises – batteriet bliver opladt.
b) Afladning
Tryk på tasten 'Mode', indtil 'DISCHARGE' vises, batteriet aflades og lades.
c) Regenerering
Tryk på tasten 'Mode', indtil 'REFRESH' vises – batteriet bliver afladet og opladet, indtil kapaciteten ikke længere forøges (op til 3x).
d) Test
Tryk på tasten 'Mode', indtil 'TEST' vises – batteriet bliver opladt / afladt / opladt.
Det er muligt at oplade Ni-MH- og lithium-ion-batterier samtidigt.
[1] **Miljøbeskyttelse** - For at undgå miljø- og sundhedsproblemer på grund af farlige stoffer i elektrisk og elektronisk udstyr må apparater med dette symbol ikke bortskaffes som husholdningsaffald. De skal afleveres til genbrug eller oparbejdning. Yderligere informationer om genbrug fås hos de lokale ansvarlige myndigheder.

E

Seguridad! Riesgo de lesiones en caso de uso indebido o manipulación inadecuada! Las pilas alcalinas/zinc carbon pueden explotar al cargarlas. Cargue solo baterías recargables de níquel-metal hidruro (NiMH) y de ion de litio (Li-Ion) (3,6/3,7 V), no pilas desechables. Función de interrupción delta V negativa para NiMH y control de desconexión de seguridad integrado para NiMH 6h, Li-Ion 5h/1000 mA y 10h/500 mA.

⚠ **Este cargador no apto para baterías recargables de LiFePO4 (LFP).**
Su uso indebido puede dañar el dispositivo y las pilas.

El control de carga protege las pilas de una sobrecarga. Si el cargador no está enchufado, extraer las pilas. Es normal que durante la carga las pilas se calienten. No cargar nunca pilas en estado de corrosión, dañadas o que se hayan derramado. No abrir las pilas, ni tanzarlas al fuego, ni ponerlas en cortocircuito. En caso de daños/averías ponerse en contacto con el distribuidor de VARTA.

Este aparato puede ser utilizado por niños mayores de 8 años y por personas con discapacidad física, mental o sensorial o sin experiencia en su manejo, siempre que sean supervisadas o guiadas por otra persona y comprendan los posibles riesgos. Los niños solo deben jugar con el aparato. Los niños solo deben realizar tareas de limpieza y mantenimiento si son mayores de 8 años y están supervisados por un adulto.

Información básica
Este cargador tiene 4 modos distintos de carga, solo para NiMH, controlados mediante el botón «Mode» (modo). El botón de modo se bloquea transcurridos 2 minutos. Es posible reiniciar extrayendo todas las pilas o cortando el suministro de corriente. Pulse el botón «Display» (visualización) para ver la corriente de carga, la tensión de carga, el tiempo de carga y la capacidad cargada o descargada.

Descripción de modos de visualización
Imagen 1a) sin pilas
Imagen 1b) carga completa (modo de visualización: corriente de carga)
Imagen 1c) corriente de carga en mA
Imagen 1d) tiempo en h:mm
Imagen 1e) voltaje de pilas en V
Imagen 1f) capacidad de descarga en mAh
Imagen 1g) pila incorrecta / defectuosa

Carga de baterías recargables de Li-Ion
Insertar las pilas.

Imagen 5: En el cargador aparece Li-Ion y empieza a cargar automáticamente.
⚠ Pulse el botón «Mode» (modo) durante 2 segundos, la corriente de carga cambiará de 500 mA a 1000 mA.
Solo para baterías con una capacidad superior a 1000 mAh.
Pulse el botón «Display» (visualización) para ver la corriente de carga (finalizada la carga, la tensión de carga, el tiempo de carga y la capacidad cargada o descargada.

Carga de baterías recargables de NiMH
Imagen 3a: Conectar el cable.
Imagen 3b: Conecte el dispositivo móvil al cargador
Imagen 4: Insertar las pilas. Cada pila tiene que tocar los dos contactos.
Imagen 2: a) Modo de carga
Presionar el botón «Mode» (modo) hasta que aparezca «CHARGE» (carga). Las pilas se cargarán.
b) Modo de descarga
Pulse el botón «Mode» (modo) hasta que aparezca «DISCHARGE» (descarga). Las pilas se descargarán y cargarán.
c) Modo de recuperación
Presionar el botón «Mode» (modo) hasta que aparezca «REFRESH» (recuperar). Las pilas se descargarán y cargarán hasta que la capacidad deje de aumentar (hasta 3 veces).
d) Modo de prueba
Presionar el botón «Mode» (modo) hasta que aparezca «TEST» (prueba). Las pilas se cargarán, descargarán y cargarán de nuevo.
Es posible cargar a la vez baterías de NiMH y de Li-Ion.
[1] **Protección del Medio Ambiente** - Para evitar problemas medioambientales o de salud debidos a materiales peligrosos contenidos en aparatos eléctricos o electrónicos marcados con este símbolo, dichos aparatos no pueden ser eliminados junto con la basura doméstica, sino que deben ser reciclados o reutilizados. Para más información sobre el tema del reciclaje, diríjase a la autoridad competente.

F

Sécurité! Risque de blessure en cas d'utilisation incorrecte ou de manipulation inappropriée ! Les piles alcalines peuvent exploser en cas de charge. Chargez uniquement les batteries rechargeables Ni-MH et Li-Ion (3,6 / 3,7 V), et non les piles alcalines. Fonction de coupure Minus Delta V pour Ni-MH et commande d'arrêt de sécurité intégrée pour Ni-MH 6h, Li-Ion 5h/1 000 mA et 10h/500 mA.

⚠ **Ce chargeur ne convient pas pour les batteries rechargeables LiFePO4.**
Une utilisation inappropriée peut endommager l'appareil et les éléments.

Le contrôle de charge protège les batteries contre toute surcharge. Retirer les batteries si le chargeur n'est pas branché. Il est normal que la batterie chauffe lors de la charge. Ne jamais charger de batteries rouillées, endommagées ou présentant une fuite. Ne pas ouvrir les batteries, les jeter dans le feu ou les court-circuiter. Contacter le revendeur de VARTA en cas de dommages/défauts.

Cet appareil peut être utilisé par des enfants âgés de 8 ans et plus et par des personnes aux aptitudes physiques, sensorielles ou mentales réduites ou ne possédant pas l'expérience et les connaissances suffisantes, pour autant que ces personnes soient supervisées/aient reçu des instructions et soient conscientes des risques encourus. Les enfants ne peuvent pas jouer avec l'appareil. Le nettoyage et l'entretien par l'utilisateur ne doivent pas être effectués par des enfants, à moins qu'ils ne soient âgés de plus de 8 ans et qu'ils soient supervisés.

Informations de base
Ce chargeur dispose de 4 modes de charge différents, uniquement pour Ni-MH, qui sont commandés via la touche « Mode ».
La touche Mode est verrouillée après 2 minutes, le redémarrage est possible en enlevant toutes les batteries ou en interrompant l'alimentation électrique.
Basculez la touche « Display » afin d'afficher le courant de charge, la tension de charge, le temps de charge et la capacité de charge ou de décharge.

Description abrégée du mode d'affichage
Illustration 1a) pas d'accumulateur
Illustration 1b) Charge terminée (mode d'affichage : courant de charge)
Illustration 1c) courant de charge en mA
Illustration 1d) durée en h:mm
Illustration 1e) tension d'accumulateur en V
Illustration 1f) capacité de décharge en mAh
Illustration 1g) accumulateur incorrect / défectueux

Charge des batteries Li-Ion rechargeables
Insérer les accumulateurs.

Illustration n°5: Le chargeur affiche Li-Ion et démarre automatiquement la charge.
⚠ Appuyez sur la touche « Mode » pendant 2 s ; le courant de charge passe de 500 mA à 1 000 mA.
Uniquement pour les batteries ayant une capacité supérieure à 1 000 mAh !
Basculez la touche « Display » afin d'afficher le courant de charge (il diminue jusqu'à la fin de la charge), la tension de charge, le temps de charge et la capacité de charge ou de décharge.

Charge des batteries Ni-MH rechargeables
Illustration n°3a: Raccorder le câble.
Illustration n°3b: Branchez l'appareil mobile sur le chargeur
Illustration n°4: Insérer les accumulateurs. Chaque pile doit être connectée aux deux pôles.
Illustration n°2: a) Mode charge
Presser la touche "Mode" jusqu'à l'apparition de "CHARGE" ; la charge démarre.
b) Mode décharge
Appuyer sur la touche 'Mode' jusqu'à ce que 'DISCHARGE' s'affiche, la décharge démarre.
c) Mode régénération
Presser la touche "Mode" jusqu'à l'apparition de "REFRESH" ; l'accumulateur est déchargé et chargé jusqu'à ce que la capacité n'augmente plus (jusqu'à 3x).
d) Mode test
Presser la touche "Mode" jusqu'à l'apparition de "TEST" ; l'accumulateur est chargé, déchargé et rechargé.
Il est possible de charger les batteries Ni-MH et Li-Ion ensemble.
[1] **Protection de l'environnement** - Pour éviter les atteintes à l'environnement et les problèmes de santé causés par des substances dangereuses dans les appareils électriques et électroniques, les appareils qui sont identifiés avec ce symbole ne doivent pas être éliminés dans les déchets ménagers mais doivent être réutilisés ou recyclés. Pour de plus amples informations sur le recyclage, veuillez vous adresser aux autorités responsables.

FIN

Turvallisuus! Virheellinen käyttö tai epäasianmukainen käsittely aiheuttavat loukkaantumisvaaran! Alkaliparistot voivat räjähtää ladattaessa. Lataa ainoastaan Ni-Mh- ja Li-Ion-akkuja (3,6/3,7 V), älä tavallisia akkuja- tai litiumparistoa. Minus delta-V -katkaisu Ni-MH -akkuparistolle ja integroitu turvakatkaisu Ni-MH 6h, Li-Ion 5h/1000mA ja 10h/500mA.

⚠ **Tämä laturi ei sovellu LiFePO4-akille.**
Virheellinen käyttö voi vaurioittaa laitetta ja kennoja.

Latauksen ohjaus suojaa akkuja ylilataamiselta. Poista akut, kun laturia ei ole liitetty sähköverkkoon. Akkujen lämpeminen ladattaessa on normaalia. ÄLÄ milloinkaan lataa syöpyneitä, vahingoittuneita tai vuotaneita akkuja. Älä avaa akkua, heitä sitä tuleen tai aseta sitä oikosulkuun. Vaurioitumistilanteen ilmetessä ota yhteys VARTA-jälleenmyyjään.

Laitetta saavat käyttää yli 8-vuotiaat lapset ja henkilöt, joiden fyysinen, aistienvarainen tai henkinen toimintakyky on heikentynyt, tai joilla ei ole kokemusta ja tietoa, jos heitä valvotaan/ohjeistetaan, ja he ymmärtävät käyttöön liittyvät vaarat. Lapset eivät saa leikkiä laitteella. Lapset eivät saa puhdistaa tai tehdä hoitotoimia, jos he eivät ole yli 8-vuotiaita ja valvonnan alla.

Perustiedot
Tässä laturissa on 4 eri latausotilaa (vain Ni-MH-akuille), jotka ohjataan Mode-painikkeella. Mode-painike lukittuu 2 min. jälkeen. Uudelleenkäynnistys on mahdollista irrottamalla kaikki akut tai katkaisemalla virransyöttö. Display-painikkeella voit näyttää latausvirran, latausjännitteen, latausajan ja lataus- tai purkauskapasiteetin.

Näyttötilojen kuvaus
Kuva 1a) ei akkuja
Kuva 1b) Latausvälmis (näyttötila: latausvirta)
Kuva 1c) latausvirta yksikköinä mA
Kuva 1d) aika muodossa hh:mm
Kuva 1e) akun jännite V
Kuva 1f) kapasiteetin purkaminen yksikköinä mAh
Kuva 1g) väärä tai vaiallinen akku

Li-Ion-akkujen lataus
Laita akut paikoilleen.
Kuva 5: Laturissa näkyy Li-Ion, ja lataus käynnistyy automaattisesti.
⚠ Paina Mode-painiketta 2 sekuntia. Latausvirta muuttuu arvosta 500 mA arvoon 1000 mA.
Vain akuille, joiden kapasiteetti on yli 1000 mAh!
Display-painikkeella voit näyttää latausvirran (se pienenee latauksen lopuna kohti), latausjännitteen, latausajan ja lataus- tai purkauskapasiteetin.

Ni-MH-akkujen lataus
Kuva 3a: Liitä johto paikalleen.
Kuva 3b: Liitä mobiililaite laturiin
Kuva 4: Laita akut paikoilleen. Akun tulee koskettaa kumpaakin kontaktia.
Kuva 2: a) Charge=tila
Paina Mode-painiketta kunnes näyttöön tulee "CHARGE". Akku ladataan.
b) Discharge=tila
Paina Mode-painiketta kunnes näyttöön tulee "DISCHARGE". Akku purretaan ja ladataan uudelleen.
c) Refresh=tila
Paina Mode-painiketta kunnes näyttöön tulee "REFRESH". Akkua purretaan ja ladataan kunnes kapasiteetti ei enää kasva (korkeintaan 3x).
d) Test=tila
Paina Mode-painiketta kunnes näyttöön tulee "TEST". Akku ladataan/purretaan/ladataan.
Ni-MH- ja Li-Ion-akkuja ei voi ladata samanaikaisesti.
[1] **Ympäristönsuojelu** - Säitkö- ja elektroniikkalaitteiden sisältämien vaarallisten aineiden aiheuttamien ympäristö- ja terveysongelmien välttämiseksi tällä symbolilla merkittyjä laitteita ei saa hävittää lajittelemattoman kotitalousjätteen mukana, vaan ne tulee käyttää uudelleen tai kierrättää. Kysy lisätietoja kierrätyksestä paikallisilta viranomaisilta.

GB

Safety! Risk of injury in case of misuse or improper handling! Primary batteries can burst while charging. Charge only Ni-MH-, Li-Ion (3,6/3,7V)- rechargeable batteries, no primary batteries. Minus delta-V cut-off function for Ni-MH and integrated safety shutdown control Ni-MH 6h, Li-Ion 5h/1000mA and 10h/500mA.

⚠ **This charger isn't suitable for LiFePO4 rechargeable batteries.**
Improper use may cause damage to the device and cells.

Charging control function protects the batteries from overcharging. Remove the batteries when the charger is unplugged. A heating of rechargeable batteries while charging is usual. Never charge corroded, damaged or leaking rechargeable batteries. Do not open, throw into fire or short-circuit rechargeable batteries. In case of damages/failure contact a VARTA dealer.

This appliance can be used by children aged from 8 years and above and persons with reduced physical, sensory or mental capabilities or lack of experience and knowledge if they have been given supervision or instruction concerning use of the appliance in a safe way and understand the hazards involved. Children shall not play with the appliance. Cleaning and user maintenance shall not be made by children without supervision.

Basic information
This charger has 4 different charging modes, only for Ni-MH, which are controlled by the 'Mode' button. Mode button is locked after 2 min., restart possible by removing all batteries or interrupting the power supply. Toggle the 'Display' button, you can view the charging current, charge voltage, charging time and charged or discharged capacity.

Fig. 1: Description Display Modes
Fig. 1a) no batteries
Fig. 1b) charging complete (display mode: charge current)
Fig. 1c) charging current in mA
Fig. 1d) time in h:mm
Fig. 1e) battery voltage in V
Fig. 1f) discharge capacity in mAh
Fig. 1g) wrong / defective battery

Charging Li-Ion rechargeable batteries
Insert batteries.

Fig. 5: Charger displays Li-Ion and start automatically with charging.
⚠ Press 'Mode' button 2 sec, charging current will change from 500mA in 1000mA.
Only for batteries with capacity more than 1000mAh!
Toggle the 'Display' button, you can view the charging current (it decreases till end of charge), charge voltage, charging time and charged or discharged capacity.

Charging Ni-MH rechargeable batteries
Fig. 3a: Attach cable.
Fig. 3b: Plug mobile device with charger
Fig. 4: Insert batteries. Both contacts of the battery must be connected.
Fig. 2: a) Charging Mode = Charging (default setting)
Press 'Mode' button until 'CHARGE' is displayed, battery will be charged
b) Discharge Mode = Discharging
Press 'Mode' button until 'DISCHARGE' is displayed, battery will be discharged and charged
c) Refresh Mode = Refresh the Batteries (up to 3 repetitions)
Press 'Mode' button until 'REFRESH' is displayed, battery will be discharged and charged until the capacity doesn't increase anymore (up to 3x).
d) Test Mode = Battery check / determine the capacity
Press 'Mode' button until 'TEST' is displayed, battery will be charged / discharged / charged.
It is possible to charge Ni-MH and Li-Ion batteries together.
[1] **Environmental Protection** - To avoid environmental and health problems due to hazardous substances in electrical and electronic goods, appliances marked with this symbol must not be disposed of with normal municipal waste, but recovered, reused, or recycled. For further information on recycling please contact your local city council.

GR

Ασφάλεια! Κίνδυνος τραυματισμού σε περίπτωση εσφαλμένης χρήσης ή ακατάλληλου χειρισμού! Οι απλές μπαταρίες μπορεί να εκραγούν σε περίπτωση επαναφόρτισης. Φορτίστε μόνο επαναφορτιζόμενες μπαταρίες Ni-MH, Li-Ion (3,6/3,7V), όχι μη επαναφορτιζόμενες μπαταρίες. Απενεργοποίηση Delta-V για Ni-MH και ενσωματωμένη, χρονικά ελεγχόμενη, απενεργοποίηση ασφαλείας για Ni-MH 6h, Li-Ion 5h/1000mA και 10h/500mA.

⚠ **Αυτός ο φορτιστής δεν είναι κατάλληλος για επαναφορτιζόμενες μπαταρίες LiFePO4.**
Η κακή/λάθος χρήση μπορεί να προκαλέσει βλάβη στο συσκευή και τα στοιχεία.

Η λειτουργία ελέγχου φόρτισης προστατεύει τις επαναφορτιζόμενες μπαταρίες από υπερφόρτιση. Όταν αποσυνδέετε τη συσκευή φόρτισης, αφαιρέστε τις επαναφορτιζόμενες μπαταρίες. Η αύξηση της θερμοκρασίας των επαναφορτιζόμενων μπαταριών κατά την επαναφόρτιση θεωρείται φυσιολογική. Μην συνδέετε ποτέ επαναφορτιζόμενες μπαταρίες που φέρουν ίχνη σκούριας, ζημιές ή διαρροές. Μην ανοίγετε τις επαναφορτιζόμενες μπαταρίες, μην τις ρίχνετε στη φωτιά και μην τις βραχυκυκλώνετε. Σε περίπτωση ζημιών/βλάβης, επικοινωνήστε με τον αντιπρόσωπο VARTA.

Αυτή η συσκευή μπορεί να χρησιμοποιηθεί από παιδιά ηλικίας άνω των 8 ετών και άτομα με μειωμένες σωματικές, αισθητήριες ή διανοητικές ικανότητες ή άτομα που δεν διαθέτουν επαρκή εμπειρία ή γνώση, υπό την προϋπόθεση ότι θα βρίσκονται υπό επίβλεψη ή θα λάβουν σχετικές οδηγίες και κατανοούν τους κινδύνους που ενέχει η χρήση της συσκευής. Τα παιδιά δεν πρέπει να χρησιμοποιούν τη συσκευή ως παιχνίδι. Ο καθαρισμός και η συντήρηση από χρήστη δεν πρέπει να πραγματοποιούνται από παιδιά, εκτός κι αν είναι άνω των 8 ετών και βρίσκονται υπό επίβλεψη.

Βασικές πληροφορίες
Αυτός ο φορτιστής προσφέρει 4 διαφορετικές καταστάσεις φόρτισης, μόνο για Ni-MH, οι οποίες ελέγχονται με το κουμπί "Mode". Το κουμπί Mode κλειδώνει μετά από 2 λεπτά, επανεκκίνηση είναι εφικτή με αφαίρεση όλων των μπαταριών ή με διακοπή του ρεύματος. Με ενάλλαγή του κουμπιού "Display" μπορείτε να δείτε το ρεύμα φόρτισης, την τάση φόρτισης, τον χρόνο φόρτισης και την κατάσταση φόρτισης ή εκφόρτισης.

Σύντομη περιγραφή καταστάσεων οθόνης
Εικόνα 1a) δεν υπάρχουν μπαταρίες
Εικόνα 1b) η φόρτιση ολοκληρώθηκε (λειτουργία οθόνης: ρεύμα φόρτισης)
Εικόνα 1c) ρεύμα φόρτισης σε mA
Εικόνα 1d) χρόνος σε hh:mm
Εικόνα 1e) τάση επαναφορτιζόμενης μπαταρίας σε V
Εικόνα 1f) χωρητικότητα εκφόρτισης σε mAh
Εικόνα 1g) λανθασμένη / ελαττωματική μπαταρία

**Φόρτιση επαναφορτιζόμενων μπα

4

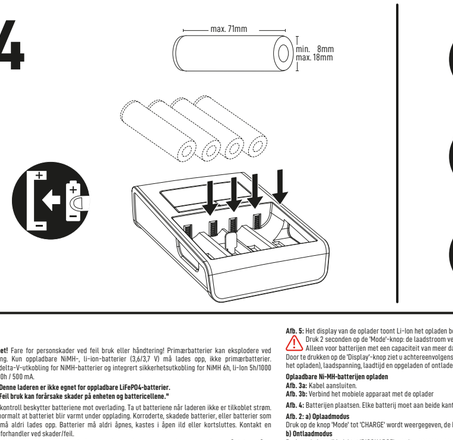

5

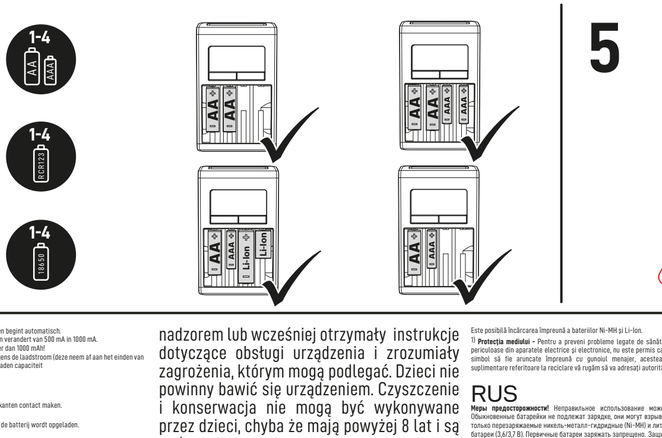

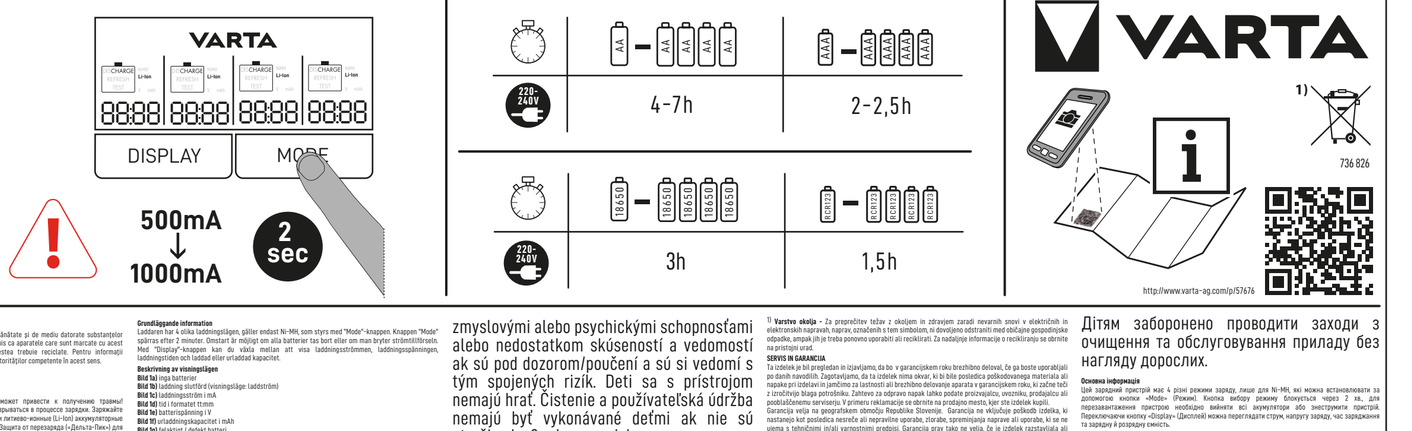

N

Sikkerhet! Fare for personskader ved feil bruk eller håndtering! Primærbatterier kan eksplodere ved opplading. Kun oppladbare NiMH-, li-ion-batterier (3,6/3,7 V) må lades opp, ikke primærbatterier. Minus-delta-V-utkobling for NiMH-batterier og integrert sikkerhetsutkobling for NiMH eh, li-ion 5h/1000 mA og 10h / 500 mA.

⚠ **Denne ladeenn er ikke egnet for oppladbare LiFePO4-batterier. Feil bruk kan forårsake skader på enheten og battericellene.***

En ladekontroll beskytter batteriene mot overlading. Ta ut batteriene når laderen ikke er tilkoblet strøm. Det er normalt at batteriet blir varmt under opplading. Korroderte, skadede batterier, eller batterier som lekker må aldri lades opp. Batterier må aldri åpnes, kastes i åpen ild eller kortsluttes. Kontakt en VARTA-forhandler ved skader/feil.

Dette apparatet kan brukes av barn fra åtte år og personer med nedsatte fysiske, sansende eller mentale evner eller manglende erfaring eller kunnskap hvis slike personer har fått opplæring eller blir holdt under oppsyn og forstår farene som er tilknyttet bruken av apparatet. Barn skal ikke leke med apparatet. Rengjøring og vedlikehold skal ikke utføres av barn med mindre de er over åtte år og holdes under oppsyn.

Generell informasjon
Denne laderen har 4 ulike moduser, kun for NiMH, som styres ved hjelp av "Mode"-knappen.
Mode-knappen låses etter 2 minutter. Omstart er mulig ved å fjerne alle batterier eller avbryte strømforsyningen.
Ved å trykke på "Display"-knappen kan du vise ladestrøm, ladespenning, ladetid, og oppladet eller utladet batterikapasitet.

Beskrivelse av display-modi
RL. Ta) ingen batterier
RL. Tb) lading fullført (displaymodus: ladestrøm)
RL. Tc) ladestrøm i mA
RL. Td) tid i ttmm
RL. Te) batterispenning i V
RL. Tf) utladingskapasitet i mAh
RL. Tg) feil / defekt batteri

Lade opp oppladbare li-ion-batterier
Sett inn batteriene.
RL.5: Laderen viser Li-Ion og begynner automatisk å lade.
⚠ Hold "Mode"-knappen inne i 2 sek, ladestrømmen endres fra 500 mA til 1000 mA.
Kun for batterier med høyere kapasitet enn 1000 mAh!
Ved å trykke på "Display"-knappen kan du vise ladestrøm (den reduseres mot slutten av ladingen), ladespenning, ladetid og lader eller utladet kapasitet.

Lade opp oppladbare NiMH-batterier
RL.3a: Koble til ladeben.
RL.3b: Koble samme den mobile enheten og laderen
RL.4: Sett inn batterier. Hvert batteri må bevare begge kontaktene.
RL.2: a) Lademodus
Trykk på "Mode"-knappen til displayet viser "CHARGE". Batteriet lades opp.
b) Utladingsmodus
Trykk på "Mode"-knappen til displayet viser "DISCHARGE". Batteriet utlades og lades opp igjen
c) Opptrinkingsmodus
Trykk på "Mode"-knappen til displayet viser "REFRESH". Batteriet utlades og lades opp igjen helt til kapasiteten ikke øker lenger (opptil 3 ganger).
d) Testmodus
Trykk på "Mode"-knappen til displayet viser "TEST". Batteriet lades opp / utlades / lades opp.
Det er mulig å lade NiMH- og li-ion-batterier samtmen.

⚠ **Miljøvern** - For å unngå miljø- og helseproblemer som følge av farlige stoffer som finnes i elektriske og elektroniske apparater, skal apparater som er merket med dette symbolet ikke kastes sammen med husholdningsavfall, men gjenvinnes eller brukes på nytt. Du kan få mer informasjon om gjenvinning på miljøetatssjonen i kommunen der du bor.

NL

Safety! Risico op letsel door misbruik of onjuist gebruik! Niet-oplaadbare batterijen kunnen bij het opladen exploderen. Laad alleen oplaadbare Ni-MH of Li-Ion (3,6/3,7V) batterijen op, maar nooit gewone batterijen. Minus delta-V uitschakelingstechniek voor Ni-MH en geïntegreerde beveiligingsuitschakeling Ni-MH eh, Li-Ion 5h/1000mA en 10h/500mA.

⚠ **Deze oplader is niet geschikt voor oplaadbare LiFePO4-batterijen. Verkeerd gebruik kan schade aan het apparaat en aan de batterijen veroorzaken.**

De oplaadcontrole beschermt de batterijen tegen te sterke lading. Verwijder de batterijen als de lader niet is aangesloten. Het is normaal dat batterijen tijdens het opladen warm worden. Nooit roestige, beschadigde of lekkende batterijen opladen. Batterijen niet openen, in het vuur gooien of kortsluiten. Bij schadelstoringen contact opnemen met de VARTA dealer.

Dit toestel kan gebruikt worden door kinderen van 8 jaar en ouder en personen met verminderde lichamelijke, zintuiglijke en verstandelijke vaardigheden of die onvoldoende ervaring of kennis hebben, indien zij onder toezicht staan of goed geïnformeerd zijn en zij de risico's begrijpen. Kinderen mogen niet met het toestel spelen. Schoonmaak en gebruikersonderhoud mag niet door kinderen uitgevoerd worden, tenzij ze ouder dan 8 zijn en onder toezicht staan.

Basisinformatie
Deze oplader heeft 4 verschillende oplaadmodi, alleen voor Ni-MH, die gereegeld worden door de knop "Mode". De knop "Mode" wordt na 2 minuten geblokkeerd. Herstarten is mogelijk door alle batterijen te verwijderen of de voeding te onderbreken. Door te drukken op de "Display"-knop ziet u achtereenvolgens de ladestroom, laadspanning, laadtijd en opgeladen of ontladen capaciteit.

Displaymodi - beschrijving
Afb. 1a) geen batterijen
Afb. 1b) batterijen zijn volledig opgeladen (displaymodus: laadstroom)
Afb. 1c) oplaadstroom in mA
Afb. 1d) tijd in uu:mm
Afb. 1e) batterijspanning in V
Afb. 1f) ontladencapaciteit in mAh
Afb. 1g) verkeerde / defecte batterij

Opladen Li-Ion batterijen opladen
Batterijen plaatsen.

Afb. 5: Het display van de oplader toont Li-Ion het opladen begint automatisch.
⚠ Druk 2 seconden op de 'Mode'-knop: de laadstroom verandert van 500 mA in 1000 mA.
Alleen voor batterijen met een capaciteit van meer dan 1000 mAh!
Door te drukken op de "Display"-knop ziet u achtereenvolgens de laadstroom (deze neem af aan het einden van het opladen), laadspanning, laadtijd en opgeladen of ontladen capaciteit

Opladen Ni-MH-batterijen opladen
Afb. 3a: Kabel aansluiten.
Afb. 3b: Verbind het mobiele apparaat met de oplader
Afb. 4: Batterijen plaatsen. Elke batterij moet aan beide kanten contact maken.
Afb. 2: a) Opladen
Druk op de knop 'Mode' tot 'CHARGE' wordt weergegeven, de batterij wordt opgeladen.
b) Ontladmodus
Druk op de knop 'Mode' tot 'DISCHARGE' wordt weergegeven, de batterij wordt ontladen en opgeladen.
c) Optrimsdus
Druk op de knop 'Mode' tot 'REFRESH' wordt weergegeven, de batterij wordt ontladen en daarna opgeladen tot de capaciteit niet langer toeneemt (tot 3 keer).
d) Testmodus
Druk op de knop 'Mode' tot "TEST" wordt weergegeven, de batterij wordt opgeladen / ontladen / opgeladen.
Ni-MH- en Li-Ion-batterijen kunnen samen worden opgeladen.
1) **Milieubeschermng** - Ter voorkoming van milieu- en gezondheidsproblemen als gevolg van gevaarlijke stoffen in elektro- en elektronische apparaten, mogen apparaten die zijn voorzien van dit symbool niet met het reguliere huisvuil worden afgevoerd, maar moeten worden hergebruikt of gerecycled. Voor meer informatie over het thema recycling kunt u zich wenden tot de daarvoor aangewezen instantie.

P

Segurança! Risco de lesão em caso de uso incorreto ou manuseamento inadequado! As pilhas galvânicas primárias podem explodir durante o carregamento. Carregue apenas pilhas recarregáveis Ni-MH, Li-Ion (3,6/3,7V), e não pilhas primárias. Função de corte delta-V negativo para Ni-MH e desactivação de segurança integrada Ni-MH eh, Li-Ion 5h/1000mA e 10h/500mA.

⚠ **Este carregador não é adequado para pilhas recarregáveis LiFePO4. O uso incorreto poderá originar danos ao dispositivo e às células.**

A função de controlo de carga protege as pilhas recarregáveis contra sobrecarga. Retirar as pilhas depois de desligar o carregador da corrente. O aquecimento das pilhas de recarregáveis durante o carregamento é normal. Nunca carregue pilhas recarregáveis corroídas, danificadas ou a verter ácido. Não abrir, deitar no fogo ou curto-circuitar as pilhas recarregáveis. Em caso de danos/avarias, contactar o distribuidor VARTA.

Este aparelho pode ser usado por crianças com idade de 8 anos ou superior e pessoas com capacidades físicas, sensoriais ou mentais reduzidas ou com falta de experiência e conhecimentos, desde que supervisionadas/instruídas e que compreendam os riscos envolvidos. As crianças não devem brincar com o aparelho. A limpeza e manutenção por parte do utilizador não deverão ser feitas por crianças a não ser que tenham mais de 8 anos e sejam supervisionadas.

Informação básica
Este carregador dispõe de 4 modos de carregamento diferentes, apenas para Ni-MH, controlados pelo botão "Mode". O botão 'Mode' fica bloqueado após 2 min.; a reinicialização é possível através da remoção de todas as pilhas ou através da interrupção da alimentação do carregador. Alternando com o botão 'Display', poderá visualizar a corrente de carga, tensão de carga, tempo de carga e a capacidade carregada ou descarregada.

Descrição dos modos de exibição
Figura 1a) sem baterias
Figura 1b) Carregamento completo (modo de exibição: corrente de carga)
Figura 1c) corrente de carga em mA
Figura 1d) tempo em hh:mm
Figura 1e) voltagem da bateria em V
Figura 1f) capacidade de descarga em mAh
Figura 1g) bateria errada / defeituosa

Carregar pilhas recarregáveis Li-Ion
Inserir as baterias.
Figura 5: O carregador exibe Li-Ion e inicia automaticamente o carregamento.
⚠ Pressione o botão 'Mode' durante 2 seg., a corrente de carga mudará de 500mA para 1000mA.
Apenas para pilhas com capacidade superior a 1000mAh!
Alternando com o botão 'Display', poderá visualizar a corrente de carga (diminui até ao fim da carga), tensão de carga, tempo de carga e capacidade carregada ou descarregada.

Carregar pilhas recarregáveis Ni-MH
Figura 2a: Ligar o cabo.
Figura 2b: Ligue o dispositivo móvel ao carregador
Figura 4: Inserir as baterias. Cada pilha recarregável tem de tocar em ambos os contatos.
Figura 2: a) Modo de carregamento
Premir o botão 'Mode' até que seja exibido 'CHARGE', a bateria será carregada.
b) Modo de descarga
Premir o botão 'Mode' até que seja exibido "DISCHARGE", a bateria será descarregada.
c) Modo de actualização
Premir o botão 'Mode' até que seja exibido 'REFRESH', a bateria será descarregada e carregada até a capacidade desejar de aumentar (até 3x).
d) Modo de teste
Premir o botão 'Mode' até que seja exibido 'TEST', a bateria será carregada / descarregada / carregada.
É possível carregar conjuntamente pilhas Ni-MH e Li-Ion.
1) **Protecção do ambiente** - Para evitar problemas no ambiente e para a saúde, causados por substâncias perigosas presentes nos equipamentos eléctricos e eletrónicos, os equipamentos identificados com este símbolo não podem ser eliminados junto com o lixo doméstico não separado, devendo ser reencaminhados para reutilização ou reciclagem. Para mais informações sobre reciclagem, contate os serviços municipalizados.

PL

Bezpieczeństwo! Ryzyko obrażeń w przypadku złego zastosowania lub nieprawidłowego użycia! Baterie galwaniczne (jednorazowego użytku) mogą eksplodować podczas ładowania. Możliwość ładowania wyłącznie akumulatorów typu Ni-MH-, Li-Ion (3,6/3,7V), a nie baterii galwanicznych. Funkcja odcięcia napięcia delta-V przy wykryciu ujemnej delta V dla akumulatorów Ni-MH oraz wbudowana funkcja automatycznego wyłączenia po określonym czasie dla Ni-MH 6 godz., dla Li-Ion 5 godz./1000mA i 10 godz./500mA.

⚠ **Ta ładowarka nie jest odpowiednia dla akumulatorów typu LiFePO4. Nieprawidłowe użycie może spowodować uszkodzenie urządzenia oraz ogniw.**

Funkcja kontroli poziomu naładowania chroni akumulatory przed przeładowaniem. Podczas wyjmowania akumulatorów ładowarka nie może być podłączona. Nagrzewanie się akumulatorów podczas ładowania jest normalnym zjawiskiem. W żadnym razie nie ładować akumulatorów skorodowanych i uszkodzonych lub takich, z których wycieka elektrolit. Akumulatorów nie otwierać, nie zwierać i nie wrzucać do ognia. W razie uszkodzeń/usterek skontaktować się ze sprzedawcą VARTA.

Urządzenie może być używane przez dzieci w wieku powyżej 8 lat i przez soby o ograniczonych możliwościach fizycznych, czuciowych lub umysłowych lub pozbawionych doświadczenia lub wiedzy, jeżeli są one pod nadzorem lub wcześniej otrzymały instrukcje dotyczące obsługi urządzenia i zrozumiały zagrożenia, którym mogą podlegać. Dzieci nie powinny bawić się urządzeniem. Czyszczenie i konserwacja nie mogą być wykonywane przez dzieci, chyba że mają powyżej 8 lat i są nadzorowane.

Informacje podstawowe
Ładowarka ma 4 różne tryby ładowania, tylko dla akumulatorów typu Ni-MH, które można wybierać za pomocą przycisku „Mode" (Tryb). Przycisk „Mode" (tryb) blokuje się po 2 min., ponowne jego uruchomienie wymaga wyjęcia wszystkich akumulatorów lub chwilowego odłączenia zasilania. Naciskając na przycisk 'Display' (Wyświetlacz), można wyświetlić prąd ładowania, napięcie ładowania, czas ładowania oraz pojemność naładowania lub rozładowania.

Opis trybów wyświetlania
Rysunek 1a) brak akumulatora
Rysunek 1b) ładowanie zakończone (tryb wyświetlacza: prąd ładowania)
Rysunek 1c) prąd ładowania w mA
Rysunek 1d) czas w formacie ggmm
Rysunek 1e) napięcie akumulatora w V
Rysunek 1f) pojemność podczas rozładowania w mAh
Rysunek 1g) niewłaściwa/bra / uszkodzona bateria
Ładowanie akumulatorów litowo-jonowych
Włożyć akumulatory.
Rysunek 5: Ładowarka wyświetla komunikat Li-Ion, ładowanie rozpoczyna się automatycznie.
⚠ Naciśnij przycisk „Mode" i przytrzymaj przez 2 sekundy, prąd ładowania zmieni się z 500 mA na 1000 mA.
Dotyczy tylko akumulatorów o pojemności powyżej 1000 mAh!
Przyciskiem „Display" można przełączać między podglądem prądu ładowania (który maleje w miarę postępu ładowania), napięcia ładowania, czasu ładowania oraz zajętej/ naładowanej dostępnej pojemności.
Ładowanie akumulatorów litowo-jonowych
Rysunek 3a: Podłączyć kabel.
Rysunek 3b: Podłączyć przenośne urządzenie do ładowarki
Rysunek 4: Włożyć akumulatory. Każdy akumulator musi dotykać obu styków.
Rysunek 2: a) Tryb ładowania
Naciśnij przycisk „Mode" (Tryb), gdy pojawi się napis „CHARGE" (Ładuj), rozpocznie się ładowanie akumulatora.
b) Tryb rozładowania
Naciśnij i przytrzymaj przycisk „Mode" aż do pojawienia się napisu „DISCHARGE" - akumulator zostanie wówczas rozładowany i naładowany.
c) Tryb odświeżania
Naciśnij przycisk „Mode" (Tryb), gdy pojawi się napis „REFRESH" (Odśwież), akumulator zostanie rozładowany, a następnie rozpocznie się jego ładowanie do momentu, gdy pojemność przestanie wzrastać (do 3 powtórzeń).
d) Tryb testowy
Naciśnij przycisk „Mode" (Tryb), gdy pojawi się napis „TEST", akumulator zostanie naładowany, rozładowany i ponownie naładowany.
Istnieje możliwość jednoczesnego ładowania akumulatorów typu Ni-MH i Li-Ion.
1) **Ochrona środowiska** - W celu uniknięcia zagrożeń dla środowiska i problemów zdrowotnych ze strony niebezpiecznych materiałów użytych w urządzeniach elektrycznych i elektronicznych, urządzeń oznaczonych tym symbolem nie można wyrzucać razem z nieposzortowanymi odpadami domowymi. Należy przekazać je do utylizacji lub recyklingu. Więcej informacji na temat recyklingu można uzyskać w odpowiednim urzędzie.

RO

Siguranță! Risc de rănire în caz de utilizare incorectă sau de manipulare necorespunzătoare! Bateriile primare pot exploda în timpul încărcării. Se poate reîncărca doar baterii reîncărcabile Ni-MH, Li-Ion (3,6/3,7V), nu și baterii de pile. Funcția de întrerupere minus delta-V pentru baterii Ni-MH și comandă de oprire de siguranță integrată Ni-MH eh, Li-Ion 5h/1000mA și 10h/500 mA.

⚠ **Acest încărcător nu este adecvat pentru bateriile reîncărcabile LiFePO4. Utilizarea necorespunzătoare poate duce la deteriorarea dispozitivului și a celulelor.**

Sistemul de control al încărcării protejează acumulatorii împotriva supraîncărcării. În cazul în care încărcătorul nu este conectat scoateți acumulatorii din încărcător. Încălzirea acumulatorilor este normală în timpul procesului de încărcare. Nu încărcați niciodată acumulatori corodați, deteriorați sau care prezintă scurgeri. Nu deschideți, nu aruncați în foc și nu scurtcircuitați acumulatorii. În caz de deteriorări/defecțiuni contactați comercianții pentru produse VARTA.

Aparatul poate fi folosit de copii în vârstă de 8 ani sau mai mari și de către persoane cu capacități fizice, senzoriale sau mentale reduse sau lipsă de experiență și cunoștințe doar dacă sunt supravegheați/instruiți și înțeleg pericolele la care se supun. Copiii nu trebuie să se joace cu aparatul. Curățarea și utilizarea aparatului nu trebuie efectuate de copii, decât dacă aceștia au peste 8 ani și sunt supravegheați.

Informații de bază
Acest Încărcător prezintă 4 moduri diferite de Încărcare, numai pentru bateriile Ni-MH care sunt controlate de la butonul „Mode". Butonul Mode este blocat după 2 minute; reprornirea este posibilă prin scoaterea tuturor bateriilor sau prin întreruperea sursei de alimentare. Comutați butonul „Display" (Afișaj) și puteți vizualiza curentul de Încărcare, tensiunea de Încărcare, durata de Încărcare și capacitatea Încărcată sau descărcată.

Descrierea modurilor de afișare
Fig. 1a) fără baterii
Fig. 1b) Încărcare finalizată (modul afișaj: curentul de Încărcare)
Fig. 1c) curent Încărcare în mA
Fig. 1d) durată în hh:mm
Fig. 1e) tensiunea bateriei în V
Fig. 1f) capacitatea de descărcare în mAh
Fig. 1g) baterie necorespunzătoare / defectă

Încărcarea bateriilor reîncărcabile Li-Ion
Introduceți acumulatorii.
Fig. 5: Încărcătorul afișează Li-Ion și pornește automat Încărcarea.
⚠ Apăsați butonul „Mode" (Mod) timp de 2 sec; curentul de Încărcare se va modifica de la 500 mA la 1000m A.
Numai pentru baterii care au o capacitate de peste 1000 mAh!
Comutați butonul „Display" (Afișaj), puteți vizualiza curentul de Încărcare (scade pânălă la finalizarea Încărcării), tensiunea de Încărcare, durata de Încărcare și capacitatea Încărcată sau descărcată.

Încărcarea bateriilor reîncărcabile Ni-MH
Fig. 2a: Conectați cablul.
Fig. 3b: Conectați dispozitivul mobil la Încărcător
Fig. 4: Introduceți acumulatorii. Fiecare acumulator trebuie să atingă ambele contacte.
Fig. 2: a) Modul Charge
Apăsați butonul „Mode" până când se afișează „CHARGE". Acumulatorul se Încarcă.
b) Modul Discharge
Apăsați butonul 'Mode' până când se afișează mesajul "DISCHARGE', acumulatorul va fi descărcat și apoi Încărcat.
c) Modul Refresh
Apăsați butonul „Mode" până când se afișează „REFRESH". Acumulatorul va fi descărcat și Încărcat până când nu va mai crește capacitatea (de până la 3 ori).
d) Modul Test
Apăsați butonul „Mode" până când se afișează „TEST". Acumulatorul va fi Încărcat/descărcat/Încărcat.

Este posibilă Încărcarea împreună a bateriilor Ni-MH și Li-Ion.
1) **Protecția mediului** - Pentru a preveni problemele legate de sănătate și de mediu datorate substanțelor periculoase din aparatele electrice și electronice, nu este permis ca aparatele care sunt marcate cu acest simbol să fie aruncate împreună cu gunoiul menajer, acestea trebuie reciclate. Pentru informații suplimentare referitoare la reciclare vă rugăm să vă adresați autorităților competente în acest sens.

RUS

Меры предосторожности! Неправильное использование может привести к получению травмы! Обыкновенные батарейки не подлежат зарядке, они могут взрываться в процессе зарядки. Заряжайте только перезаряжаемые никель-металл-гидридные (Ni-MH) и литиево-ионные (Li-Ion) аккумуляторные батареи (3,6/3,7 В). Первичные батареи заряжать запрещено. Защита от перезарядка («Дельта-Пик») для никель-металл-гидридных (Ni-MH) батарей и встроенная функция безопасного отключения для никель-металл-гидридных (Ni-MH) ёч, литиево-ионных (Li-Ion) 5ч/1000 мА и 10ч/500 мА батарей.

⚠ **Настоящее зарядное устройство не предназначено для перезаряжаемых аккумуляторных батарей LiFePO4. Неправильное использование может привести к повреждению устройства и элементов.**

Функция контроля зарядки защищает аккумуляторы от перезаряда. Извлекать аккумуляторы после того, как зарядное устройство отключено. Нагревание аккумуляторов во время зарядки считается нормальным явлением. Запрещено заряжать поржавевшие, поврежденные или протекающие аккумуляторы. Аккумуляторные батареи нельзя открывать, бросать в пламя или замыкать. При выявлении повреждений или дефектов следует обращаться к дилеру компании VARTA.

Использование данного устройства детьми старше 8 лет; лицами с ограниченными физическими, сенсорными или умственными способностями; недостатком опыта или знаний допускается при условии контроля или инструктажа и осознания связанных рисков. Детям запрещено играть с устройством. Очистку и обслуживание устройства могут выполнять дети старше 8 лет под наблюдением взрослых.

Основная информация
Зарядное устройство оснащено 4-мя режимами зарядки и предназначенно только для никель-металл-гидридных (Ni-MH) батарей. Управление режимами осуществляется кнопкой «Mode» (Режим). Кнопка «Mode» (Режим) блокируется по истечении 2-х минут. Чтобы перезапустить устройство, извлеките все аккумуляторы или отключите подачу питания. Переключите кнопку «Display» (Дисплей). Вы можете посмотреть зарядный ток, зарядное напряжение, время и зарядную или разрядную емкость.

Описание видов отображения
Рис. 1a) аккумулятор не установлен
Рис. 1b) зарядка завершена (режим «Display»: зарядный ток)
Рис. 1c) идет зарядка (мА)
Рис. 1d) время (ччмм)
Рис. 1e) напряжение аккумулятора (В)
Рис. 1f) пропускная способность (мАч)
Рис. 1g) аккумулятор неисправен / не подходит
Зарядка перезаряжаемых литиево-ионных (Li-Ion) аккумуляторных батарей
Установите аккумуляторы.
Рис. 5: Зарядное устройство показывает «Li-Ion» и автоматически начинает зарядку.
⚠ Нажмите и удерживайте кнопку «Mode» (Режим) в течение 2 с, зарядный ток увеличится с 500 мА до 1000 мА.
Только для батарей емкостью более 1000 мА-ч!
Переключите кнопку «Display» (Дисплей). Вы можете посмотреть зарядный ток (уменьшается к окончанию зарядки), зарядное напряжение, время и зарядную или разрядную емкость.
Зарядка никель-металл-гидридных (Ni-MH) перезаряжаемых аккумуляторных батарей
Установите аккумуляторы.
Рис. 2a: Подключите кабель.
Рис. 3b: Подключите мобильное устройство к зарядному устройству
Рис. 4: Установите аккумуляторы. Удостоверьтесь в плотном прилегании обоих контактов каждого аккумулятора
Рис. 2: a) Режим зарядки
Нажимайте на кнопку "Mode" (Режим) до тех пор, пока на дисплее не появится надпись "CHARGE" (ЗАРЯДКА). Аккумулятор будет заряжен.
b) Режим разрядки
Нажимайте на кнопку "Mode" (Режим) до тех пор, пока на дисплее не появится надпись "DISCHARGE"
c) Режим обновления
Нажимайте на кнопку "Mode" (Режим) до тех пор, пока на дисплее не появится надпись "REFRESH" (ОБНОВЛЕНИЕ). Аккумулятор будет полностью разряжен, а затем заряжен до достижения максимальной пропускной способности (до 3 циклов).
d) Тестовый режим
Нажимайте на кнопку "Mode" (Режим) до тех пор, пока на дисплее не появятся надпись "TEST" (ТЕСТ). Аккумулятор будет заряжен / разряжен / заряжен.
Разрешается зарядка никель-металл-гидридные (Ni-MH) и литиево-ионные (Li-Ion) аккумуляторные батареи одновременно.
1) **Экологическая безопасность** - С целью предотвращения негативного воздействия на окружающую среду и здоровье человека опасных веществ, которые содержатся в электрических и электронных устройствах, запрещено выбрасывать устройства, обозначенные этим символом, вместе с несортированным бытовым мусором. Такие устройства подлежат вторичной переработке или утилизации. Для получения дополнительной информации по вопросам переработки для производителей использования обращайтесь в соответствующие службы.

S

Säkerhet! Det finns risk för skada vid felaktig användning! Primärbatterier kan explodera vid uppladdning. Ladda endast laddningsbara Ni-MH-, Li-Ion (3,6/3,7V)-batterier, inte primärbatterier (T.ex. Alkaliska) Avstängningsfunktion med minus delta-V för Ni-MH och inbyggd säkerhetsavstängningskontroll Ni-MH eh, Li-Ion 5h/1000mA och 10h/500mA.

⚠ **Denna laddare är inte lämplig för laddningsbara LiFePO4-batterier. Felaktig användning kan leda till skador på enheten och celler.**

Laddningskontroll skyddar batterierna mot överladdning. Ta ut batterierna när laddaren inte är ansluten. En uppvärmning av batterierna under laddningen är normalt. Ladda aldrig rostiga, skadade eller läckande batterier. Öppna inte batterier, kasta inte in dem i eld och kortslut dem inte. Kontakta VARTA-återförsäljaren vid skador/störningar.

Denna apparat kan användas av barn från 8 års ålder och upåt och av personer med nedsatt fysisk, sensorisk eller mental förmåga eller med bristande erfarenhet och kunskap, om personerna i fråga är under uppsikt och har fått anvisningar om hur apparaten fungerar och om de har förstått vilka risker som användningen kan medföra. Barn ska inte leka med apparaten. Rengöring och användarunderhåll ska inte utföras av barn, såvida de inte är över åtta år och är under uppsikt.

Grundläggande information
Laddaren har 4 olika laddningslägen, gäller endast Ni-MH, som styrs med "Mode"-knappen. Knappen "Mode" spärras efter 2 minuter. Omstart är möjligt om alla batterier tas bort eller om man bryter strömtillförseln. Med "Display"-knappen kan du visa ladström att visa laddningsströmmen, laddningsspänningen, laddningstiden och laddad eller urladdad kapacitet.

Beskrivning av visningslägen
Bild 1a) inga batterier
Bild 1b) laddning slutförd (visningsläge: laddström)
Bild 1c) laddningsström i mA
Bild 1d) tid i formatet ttmm
Bild 1e) batterispänning i V
Bild 1f) urladdningskapacitet i mAh
Bild 1g) felaktigt / defekt batteri
Ladda laddningsbara Li-Ion-batterier
Sätt i batterier
Bild 5: Laddaren visar Li-Ion och påbörjar laddningen automatiskt.
⚠ Tryck på knappen "Mode" i 2 sekunder, laddningsströmmen ändras från 500 mA till 1000 mA.
Endast för batterier med kapacitet över 1000 mAh!
Med "Display"-knappen kan du växla mellan att visa laddningsströmmen (sjunker till slutet av laddningen), laddningsspänningen, laddningstiden och laddad eller urladdad kapacitet.
Ladda laddningsbara Ni-MH-batterier
Bild 3a: Anslut kabeln
Bild 3b: Anslut den mobila enheten till laddaren
Bild 4: Sätt i batterier. Varje batteri måste beröra båda kontakterna.
Bild 2: a) Laddningsläge (Charge)
Tryck på knappen Mode tills CHARGE visas. Batteriet laddas.
b) Urladdningsläge (Discharge)
Tryck på knappen Mode tills DISCHARGE visas. Batteriet laddas ur.
c) Inställningsläge (Refresh)
Tryck på knappen Mode tills REFRESH visas. Batteriet laddas ur och laddas tills kapaciteten inte längre ökar (upp till 3 gånger)
d) Testläge
Tryck på knappen Mode tills TEST visas. Batteriet laddas/laddas ur/laddas.
Man kan ladda Ni-MH-batterier och Li-Ion-batterier samtidigt.
1) **Miljöskydd** - För att undvika miljö- och hälsoproblem pga farliga ämnen i elektriska och elektroniska apparater ska apparater som är märkta med den här symbolen inte slängas i osorterade hushållsspar, utan måste återanvändas eller återvinnas. För mer information om återvinning, var god vänd dig till ansvarig myndighet.

SRB/MNE

Sigurnost! Rizik od povrede u slučaju zloupotrebe ili nepravilnog rukovanja! Obične baterije mogu da eksplodiraju ako se pune. Punite samo Ni-MH, Li-Ion (3,6/3,7 V) punjive baterije, ne glavne baterije. Negativna delta-V funkcija prekida za Ni-MH baterije i integrisana bezbednosna kontrola isključivanja Ni-MH è h, Li-Ion 5 h/1000 mA i 10 h/500 mA.

⚠ **Ovaj punjač nije pogodan za LiFePO4 punjive baterije.**
Nepravilna upotreba može da ugrozi bezbednost uređaja i ćelija.

Kontrola punjenja štiti baterije da se ne prepune. Baterije izvaditi pošto se punjač isključi iz struje. Normalno je da se baterije zagrevaju prilikom punjenja. Nikada nemojte da punite korodirane, oštećene ili procurele baterije. Ne otvarati baterije, ne bacati u vatru i ne spajati na kratko. U slučaju oštećenja/smetnje kontaktirati prodavca proizvoda VARTA.

Ovaj uređaj mogu da koriste deca stara 8 i više godina, te osobe sa smanjenim fizičkim, senzornim i mentalnim sposobnostima ili nedostatkom iskustva i znanja, ukoliko su pod nadzorom ili su upućene u bezbednu upotrebu uređaja i razumeju s tim povezane rizike. Deca ne smeju da se igraju uređajem. Deca ne smeju da vrše čišćenje i korisničko održavanje bez nadzora.

Osnovne informacije
Ovaj punjač ima 4 različita režima punjenja, samo za Ni-MH baterije, kojima se upravlja dugmetom „Mode" (Režim). Dugme Mode (Režim) se zaključava posle 2 min., ponovno pokretanje je moguće tako što se izvade sve baterije ili se prekine napajanje električnom energijom. Prebacite dugme „Display" (Prikaz), možete da vidite struju punjenja, napon punjenja, vreme punjenja i napunjeni ili isprazšnjeni kapacitet.

Opis režima displeja
Slika 1a) nema baterija
Slika 1b) punjenje dovršeno (režim prikaza: struja punjenja)
Slika 1c) struja punjenja u mA
Slika 1d) vreme u hhmm
Slika 1e) napon baterije u V
Slika 1f) kapacitet pražnjenja u mAh
Slika 1g) pogrešan / neispravan akumulator
Punjenje Li-Ion punjivih baterija
Umetnite baterije.
Slika 5: Na punjaču se prikazuje Li-Ion i punjenje automatski počinje.
⚠ Pritisnite dugme „Mode" (Režim) na 2 sekunde i struja punjenja će se promeniti sa 500mA na 1000mA.
Odnosi se samo na baterije čiji je kapacitet veći od 1000mAh!
Naizmeničnim pritiskom na dugme „Display" (Prikaz) moći ćete da vidite struju punjenja (smanjuje se do završetka punjenja), napon punjenja, vreme punjenja i kapacitet napunjenog ili isprazšnjene baterije.
Punjenje Ni-MH punjivih baterija
Slika 3a: Priključiti kabl.
Slika 3b: Uključite mobilni uređaj sa punjačem
Slika 4: Umetnite baterije. Svaka baterija mora da dodiruje oba kontakta.
Slika 2: a) Režim punjenja
Pritisnite dugme 'Mode(Režim)' sve dok se ne prikaže 'CHARGE(PUNJI)', baterija će se puniti.
b) Režim pražnjenja
Pritisnite dugme 'Mode(Režim)' sve dok se ne prikaže "DISCHARGE(PRAŽNJENJE)', baterija će se prazniti i puniti.
c) Režim obnavljanja
Pritisnite dugme 'Mode(Režim)' sve dok se ne prikaže 'REFRESHEDVSEŽI', baterija će se isprazniti i zatim puniti sve dok se kapacitet ne ne može povećati (do 3x).
d) Test režim
Pritisnite dugme 'Mode(Režim)' sve dok se ne prikaže 'TEST', baterija će se puniti / prazniti / puniti.
Moguće je zajedno puniti Ni-MH i Li-Ion baterije.
1) **Zaštita životne okoline** - Da bi se spriečili rizici po životnu okolinu i zdravlje usled opasnih materija iz elektrotehničkih i elektronskih uređaja, zabranjeno je bacati uređaje označene ovim simbolom u nesortirane smeće, već ovi moraju da budu recikliran. Za detalje informacije na temu recikluje obratite se odgovarajućoj ustanovi.

SK

Bezpečnosť! Pri nesprávnom či nevhodnom použití hrozí nebezpečenstvo zranenia! Primárne batérie môžu pri nabíjaní vybuchnúť. Nabíjajte iba nabíjacie akumulátory Ni-MH a Li-Ion (3,6/3,7 V), nie primárne články. Funkcia vypnutia napätia delta-V pri Ni-MH a integrovaný bezpečnostný vypínač pri Ni-MH eh a h, Li-Ion po 5 h / 1000 mA a 10 h / 500 mA.

⚠ **Táto nabíjačka nie je vhodná pre nabíjacie akumulátory LiFePO4. Nesprávne použitie môže spôsobiť poškodenie zariadenia či článkov.**

Kontrola nabíjania chráni batérie pred prebitím. Ak nie je nabíjačka pripojená, batérie vyberte. Zohriatie batérií pri nabíjaní je normálne. Nikdy nenabíjajte korodované, poškodené alebo vytečené batérie. Batérie neotvárajte, nehádžte do ohňa ani neskratujte. Pri poškodení alebo poruchách kontaktujte predajcu VARTA.

Tento prístroj môžu používať deti od 8 rokov a osoby so zníženými fyzickými, zmyslovými alebo psychickými schopnosťami alebo nedostatkom skúsenosti a vedomostí ak sú pod dozorom/poučení a sú si vedomí s tým spojených rizík. Deti sa s prístrojom nemajú hrať. Čistenie a používateľská údržba nemajú byť vykonávané deťmi ak nie sú staršie ako 8 rokov a pod dozorom.

Základné informácie
Táto nabíjačka disponuje 4 rôznymi režimmi nabíjania, platí len pre Ni-MH, ktoré sa prepínajú pomocou tlačidla „Mode" (režim). Tlačidlo „Mode" (režim) sa po 2 minútach uzamkne, reset je možný vybratím všetk