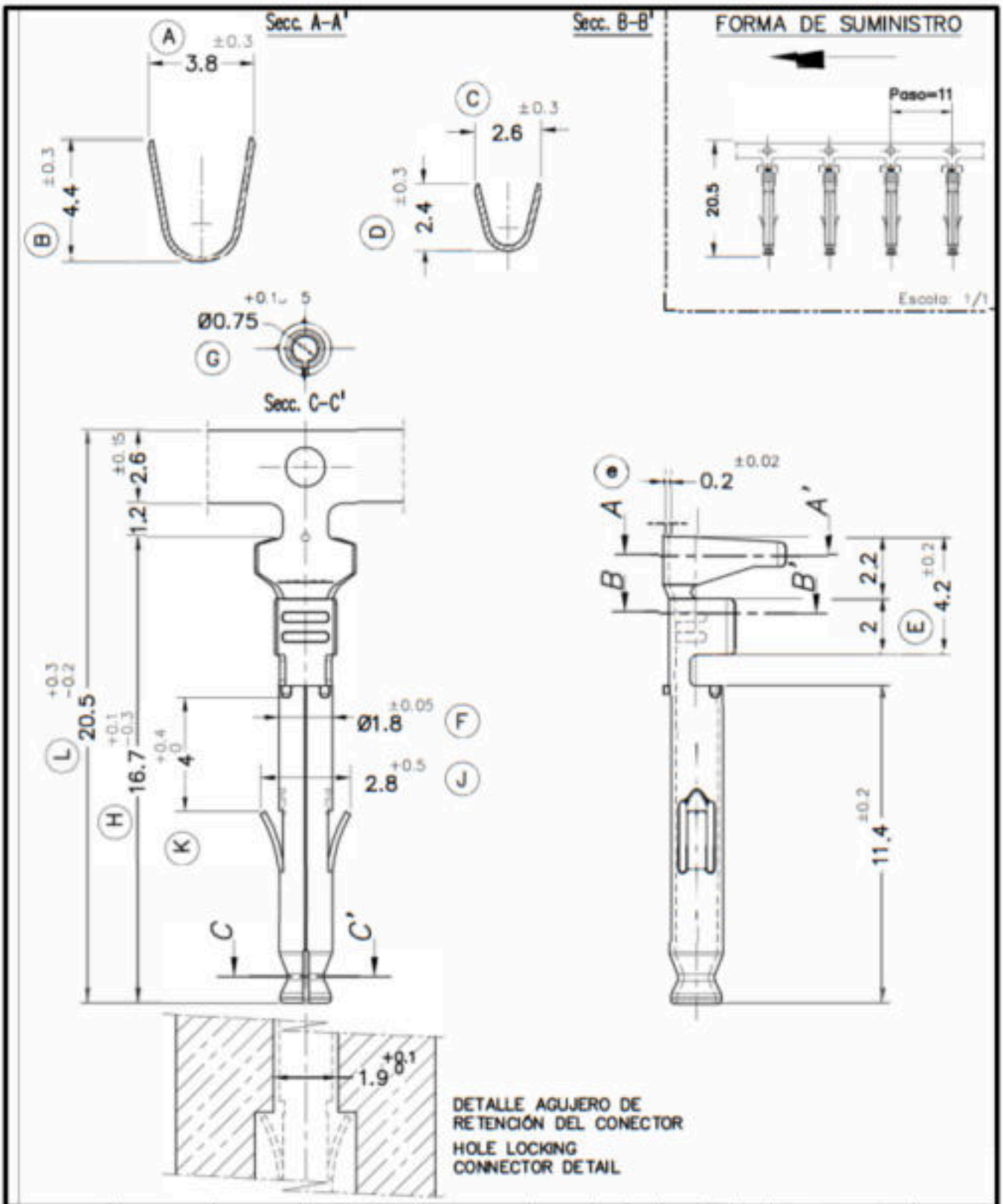

18544-01	Natural	Latón CuZn30	0.3÷0.9mm²	1.5÷2.8mm.								
Referencias	Acabados	Material	Sección Conductor	ø Aislante		A	B	C	D	Rev.	Modificación	Fecha

lerMer21	TERMINAL HEMBRA Mini UP-LOK Ø1				
DIBUJADO				FORMATO	A4v
CONTROL		NORMAS MATERIALES EN1654	NORMAS DIMENSIONALES Especiales	TOLERANCIAS GENERALES ±0.2 ±2°	NOMBRE 18544-01
ESCALA 5/1				REF. 18544-01	