1.1 | 01.01.2020

SKROSS®
ADAPT TO THE WORLD

MUV Micro
MUV Micro USB (2xA) UK
MUV Micro USB (2xA) US
MUV Micro USB (4xA) UK
MUV Micro USB (4xA) US
MUV Micro USB (AC) UK
MUV Micro USB (AC) US

1. MUV Micro

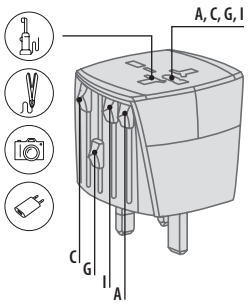

1. MUV Micro

skross.com/countrylist/2pole

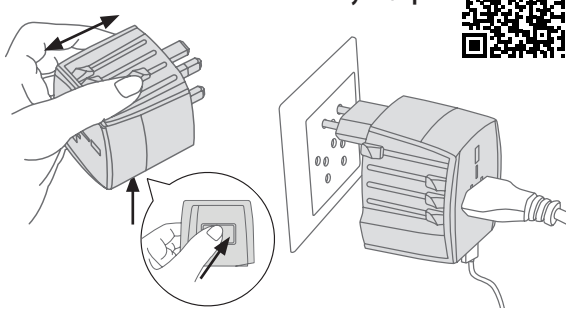

2.

bit.ly/2YZvASF

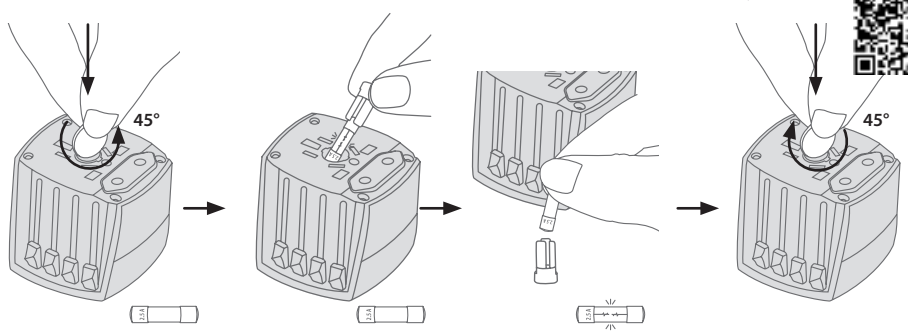

3.1 UK USB Charger (2xA)

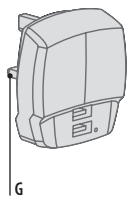

3.2 UK USB Charger (4xA)

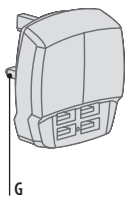

3.3 UK USB Charger (AC)

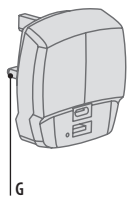

3. UK USB Charger

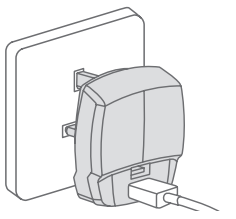

skross.com/countrylist/uk

3. UK USB Charger

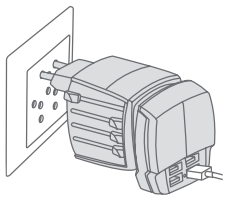

4.1 US USB Charger (2xA)

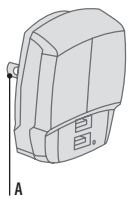

4.2 US USB Charger (4xA)

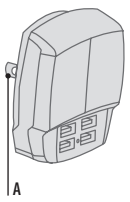

4.3 US USB Charger (AC)

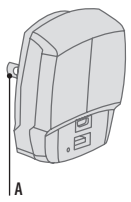

3. UK USB Charger

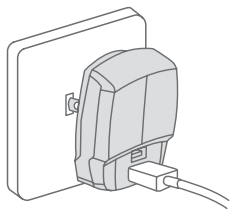

skross.com/countrylist/usa-japan

4. US USB Charger

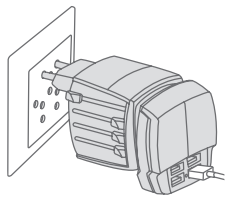

ENGLISH

1. Weltreiseadapter MUV Micro, 2-polig
max. 2.5 A; 100 V / 250 W – 250 V / 625 W

2. Sicherungswechsel
Träge Feinsicherung (Glas oder Keramik):
T 2.5 A – 250 V AC, 5 x 20 mm

3. UK USB Charger
3.1 UK USB Charger (2xA):
nur in der **MUV Micro USB (2xA) UK** Version inkludiert
2 x USB Typ-A Ausgang: 5 V / max. 2.4 A (shared)
3.2 UK USB Charger (4xA):
nur in der **MUV Micro USB (4xA) UK** Version inkludiert
4 x USB Typ-A Ausgang: 5 V / max. 4.8 A (shared)
3.3 UK USB Charger (AC):
nur in der **MUV Micro USB (AC) UK** Version inkludiert
1 x USB Typ-C Ausgang: 5 V / max. 3 A (max. 15 W)
1x USB Typ-A Ausgang: 5 V / max. 2.4 A

4. US USB Charger
4.1 US USB Charger (2xA):
nur in der **MUV Micro USB (2xA) US** Version inkludiert
2 x USB Typ-A Ausgang: 5 V / max. 2.4 A (shared)
4.2 US USB Charger (4xA):
nur in der **MUV Micro USB (4xA) US** Version inkludiert
4 x USB Typ-A Ausgang: 5 V / max. 4.8 A (shared)
4.3 US USB Charger (AC):
nur in der **MUV Micro USB (AC) US** Version inkludiert
1 x USB Typ-C Ausgang: 5 V / max. 3 A (max. 15 W)
1x USB Typ-A Ausgang: 5 V / max. 2.4 A

Steckerstandards: A USA/Japan, **C** Euro, **G** UK (2-Pol), **I** Australien/China (2-Pol)

Sicherheitshinweise
- Von Kindern fernhalten.
- Für den temporären Einsatz vorgesehen. Nach Gebrauch vom Stromnetz/Gerät trennen.
- Nicht mit beschädigtem Gehäuse verwenden.
- Nicht mit Flüssigkeiten oder Feuchtigkeit in Kontakt bringen.
- Nur für den Gebrauch in geschlossenen Räumen geeignet (IP20).
- Adapter ist kein Spannungswandler: Eingangsspannung des anzuschliessenden Gerätes muss mit der Spannung des lokalen Stromnetzes übereinstimmen.
- Bei Verwendung des Adapters mit Geräten einer höheren Leistung als spezifiziert (W = A x V), brennt die Sicherung durch.
- Beim Sicherungswechsel (Achtung: nicht bei allen Adaptern möglich) die passende Sicherung verwenden.
- Darf nicht verwendet werden, um elektrische Fahrzeuge zu laden.
- Pro Adapter darf genau ein Gerät angeschlossen werden (USB Anschlüsse ausgenommen).
- Nicht zusammen mit Mehrfachsteckdosen oder Zwischensteckern verwenden.
- Bei unsachgemässer Verwendung erlischt die Herstellergarantie.
- Dieses Dokument und die Bedienungsanleitung sind aufzubewahren.

Garantie & Haftungsbeschränkung
Dieses Produkt wurde entwickelt, um den internationalen Sicherheitsanforderungen zu genügen. Der Anwender muss das Produkt mit notwendiger Umsicht und Sorgfalt behandeln. Die Sachgewährleistung erlischt nach 24 Monaten ab Kaufdatum und beschränkt sich ausschliesslich auf den Ersatz des defekten Produktes. Abgesehen vom Ersatz eines defekten Produktes innerhalb der Garantiezeit, ist WorldConnect AG unter keinen Umständen haftbar für direkte, indirekte und/oder Folgeschäden, die verursacht werden durch (i) ein fehlerhaftes Produkt; (ii) Ereignisse höherer Gewalt; (iii) Missbrauch des Produkts über den Verwendungszweck hinaus; (iv) Verwendung entgegen der Anweisungen in der Bedienungsanleitung. Jegliche Haftung für entgangenen Gewinn, Betriebsunterbrechung, Datenverlust sowie alle anderen Verluste und/oder Schäden, die bei ordnungsgemässem Betrieb oder Missbrauch des Produkts entstehen, ist ausgeschlossen.

Änderungen vorbehalten.
©2020 WorldConnect AG. Alle Rechte vorbehalten.

ČEŠTINA

1. Weltreiseadapter MUV Micro, 2-polig
max. 2.5 A; 100 V / 250 W – 250 V / 625 W

2. Sicherungswechsel
Träge Feinsicherung (Glas oder Keramik):
T 2.5 A – 250 V AC, 5 x 20 mm

3. UK USB Charger
3.1 UK USB Charger (2xA):
nur in der **MUV Micro USB (2xA) UK** Version inkludiert
2 x USB Typ-A Ausgang: 5 V / max. 2.4 A (shared)
3.2 UK USB Charger (4xA):
nur in der **MUV Micro USB (4xA) UK** Version inkludiert
4 x USB Typ-A Ausgang: 5 V / max. 4.8 A (shared)
3.3 UK USB Charger (AC):
nur in der **MUV Micro USB (AC) UK** Version inkludiert
1 x USB Typ-C Ausgang: 5 V / max. 3 A (max. 15 W)
1x USB Typ-A Ausgang: 5 V / max. 2.4 A

4. US USB Charger
4.1 US USB Charger (2xA):
nur in der **MUV Micro USB (2xA) US** Version inkludiert
2 x USB Typ-A Ausgang: 5 V / max. 2.4 A (shared)
4.2 US USB Charger (4xA):
nur in der **MUV Micro USB (4xA) US** Version inkludiert
4 x USB Typ-A Ausgang: 5 V / max. 4.8 A (shared)
4.3 US USB Charger (AC):
nur in der **MUV Micro USB (AC) US** Version inkludiert
1 x USB Typ-C Ausgang: 5 V / max. 3 A (max. 15 W)
1x USB Typ-A Ausgang: 5 V / max. 2.4 A

Steckerstandards: A USA/Japan, **C** Euro, **G** UK (2-Pol), **I** Australien/China (2-Pol)

Sicherheitshinweise
- Von Kindern fernhalten.
- Für den temporären Einsatz vorgesehen. Nach Gebrauch vom Stromnetz/Gerät trennen.
- Nicht mit beschädigtem Gehäuse verwenden.
- Nicht mit Flüssigkeiten oder Feuchtigkeit in Kontakt bringen.
- Nur für den Gebrauch in geschlossenen Räumen geeignet (IP20).
- Adapter ist kein Spannungswandler: Eingangsspannung des anzuschliessenden Gerätes muss mit der Spannung des lokalen Stromnetzes übereinstimmen.
- Bei Verwendung des Adapters mit Geräten einer höheren Leistung als spezifiziert (W = A x V), brennt die Sicherung durch.
- Beim Sicherungswechsel (Achtung: nicht bei allen Adaptern möglich) die passende Sicherung verwenden.
- Darf nicht verwendet werden, um elektrische Fahrzeuge zu laden.
- Pro Adapter darf genau ein Gerät angeschlossen werden (USB Anschlüsse ausgenommen).
- Nicht zusammen mit Mehrfachsteckdosen oder Zwischensteckern verwenden.
- Bei unsachgemässer Verwendung erlischt die Herstellergarantie.
- Dieses Dokument und die Bedienungsanleitung sind aufzubewahren.

Garantie & Haftungsbeschränkung
Dieses Produkt wurde entwickelt, um den internationalen Sicherheitsanforderungen zu genügen. Der Anwender muss das Produkt mit notwendiger Umsicht und Sorgfalt behandeln. Die Sachgewährleistung erlischt nach 24 Monaten ab Kaufdatum und beschränkt sich ausschliesslich auf den Ersatz des defekten Produktes. Abgesehen vom Ersatz eines defekten Produktes innerhalb der Garantiezeit, ist WorldConnect AG unter keinen Umständen haftbar für direkte, indirekte und/oder Folgeschäden, die verursacht werden durch (i) ein fehlerhaftes Produkt; (ii) Ereignisse höherer Gewalt; (iii) Missbrauch des Produkts über den Verwendungszweck hinaus; (iv) Verwendung entgegen der Anweisungen in der Bedienungsanleitung. Jegliche Haftung für entgangenen Gewinn, Betriebsunterbrechung, Datenverlust sowie alle anderen Verluste und/oder Schäden, die bei ordnungsgemässem Betrieb oder Missbrauch des Produkts entstehen, ist ausgeschlossen.

Änderungen vorbehalten.
©2020 WorldConnect AG. Alle Rechte vorbehalten.

DANSK

1. Weltreiseadapter MUV Micro, 2-polig
max. 2.5 A; 100 V / 250 W – 250 V / 625 W

2. Sicherungswechsel
Träge Feinsicherung (Glas oder Keramik):
T 2.5 A – 250 V AC, 5 x 20 mm

3. UK USB Charger
3.1 UK USB Charger (2xA):
nur in der **MUV Micro USB (2xA) UK** Version inkludiert
2 x USB Typ-A Ausgang: 5 V / max. 2.4 A (shared)
3.2 UK USB Charger (4xA):
nur in der **MUV Micro USB (4xA) UK** Version inkludiert
4 x USB Typ-A Ausgang: 5 V / max. 4.8 A (shared)
3.3 UK USB Charger (AC):
nur in der **MUV Micro USB (AC) UK** Version inkludiert
1 x USB Typ-C Ausgang: 5 V / max. 3 A (max. 15 W)
1x USB Typ-A Ausgang: 5 V / max. 2.4 A

4. US USB Charger
4.1 US USB Charger (2xA):
nur in der **MUV Micro USB (2xA) US** Version inkludiert
2 x USB Typ-A Ausgang: 5 V / max. 2.4 A (shared)
4.2 US USB Charger (4xA):
nur in der **MUV Micro USB (4xA) US** Version inkludiert
4 x USB Typ-A Ausgang: 5 V / max. 4.8 A (shared)
4.3 US USB Charger (AC):
nur in der **MUV Micro USB (AC) US** Version inkludiert
1 x USB Typ-C Ausgang: 5 V / max. 3 A (max. 15 W)
1x USB Typ-A Ausgang: 5 V / max. 2.4 A

Steckerstandards: A USA/Japan, **C** Euro, **G** UK (2-Pol), **I** Australien/China (2-Pol)

Sicherheitshinweise
- Von Kindern fernhalten.
- Für den temporären Einsatz vorgesehen. Nach Gebrauch vom Stromnetz/Gerät trennen.
- Nicht mit beschädigtem Gehäuse verwenden.
- Nicht mit Flüssigkeiten oder Feuchtigkeit in Kontakt bringen.
- Nur für den Gebrauch in geschlossenen Räumen geeignet (IP20).
- Adapter ist kein Spannungswandler: Eingangsspannung des anzuschliessenden Gerätes muss mit der Spannung des lokalen Stromnetzes übereinstimmen.
- Bei Verwendung des Adapters mit Geräten einer höheren Leistung als spezifiziert (W = A x V), brennt die Sicherung durch.
- Beim Sicherungswechsel (Achtung: nicht bei allen Adaptern möglich) die passende Sicherung verwenden.
- Darf nicht verwendet werden, um elektrische Fahrzeuge zu laden.
- Pro Adapter darf genau ein Gerät angeschlossen werden (USB Anschlüsse ausgenommen).
- Nicht zusammen mit Mehrfachsteckdosen oder Zwischensteckern verwenden.
- Bei unsachgemässer Verwendung erlischt die Herstellergarantie.
- Dieses Dokument und die Bedienungsanleitung sind aufzubewahren.

Garantie & Haftungsbeschränkung
Dieses Produkt wurde entwickelt, um den internationalen Sicherheitsanforderungen zu genügen. Der Anwender muss das Produkt mit notwendiger Umsicht und Sorgfalt behandeln. Die Sachgewährleistung erlischt nach 24 Monaten ab Kaufdatum und beschränkt sich ausschliesslich auf den Ersatz des defekten Produktes. Abgesehen vom Ersatz eines defekten Produktes innerhalb der Garantiezeit, ist WorldConnect AG unter keinen Umständen haftbar für direkte, indirekte und/oder Folgeschäden, die verursacht werden durch (i) ein fehlerhaftes Produkt; (ii) Ereignisse höherer Gewalt; (iii) Missbrauch des Produkts über den Verwendungszweck hinaus; (iv) Verwendung entgegen der Anweisungen in der Bedienungsanleitung. Jegliche Haftung für entgangenen Gewinn, Betriebsunterbrechung, Datenverlust sowie alle anderen Verluste und/oder Schäden, die bei ordnungsgemässem Betrieb oder Missbrauch des Produkts entstehen, ist ausgeschlossen.

Änderungen vorbehalten.
©2020 WorldConnect AG. Alle Rechte vorbehalten.

DEUTSCH

1. Weltreiseadapter MUV Micro, 2-polig
max. 2.5 A; 100 V / 250 W – 250 V / 625 W

2. Sicherungswechsel
Träge Feinsicherung (Glas oder Keramik):
T 2.5 A – 250 V AC, 5 x 20 mm

3. UK USB Charger
3.1 UK USB Charger (2xA):
nur in der **MUV Micro USB (2xA) UK** Version inkludiert
2 x USB Typ-A Ausgang: 5 V / max. 2.4 A (shared)
3.2 UK USB Charger (4xA):
nur in der **MUV Micro USB (4xA) UK** Version inkludiert
4 x USB Typ-A Ausgang: 5 V / max. 4.8 A (shared)
3.3 UK USB Charger (AC):
nur in der **MUV Micro USB (AC) UK** Version inkludiert
1 x USB Typ-C Ausgang: 5 V / max. 3 A (max. 15 W)
1x USB Typ-A Ausgang: 5 V / max. 2.4 A

4. US USB Charger
4.1 US USB Charger (2xA):
nur in der **MUV Micro USB (2xA) US** Version inkludiert
2 x USB Typ-A Ausgang: 5 V / max. 2.4 A (shared)
4.2 US USB Charger (4xA):
nur in der **MUV Micro USB (4xA) US** Version inkludiert
4 x USB Typ-A Ausgang: 5 V / max. 4.8 A (shared)
4.3 US USB Charger (AC):
nur in der **MUV Micro USB (AC) US** Version inkludiert
1 x USB Typ-C Ausgang: 5 V / max. 3 A (max. 15 W)
1x USB Typ-A Ausgang: 5 V / max. 2.4 A

Steckerstandards: A USA/Japan, **C** Euro, **G** UK (2-Pol), **I** Australien/China (2-Pol)

Sicherheitshinweise
- Von Kindern fernhalten.
- Für den temporären Einsatz vorgesehen. Nach Gebrauch vom Stromnetz/Gerät trennen.
- Nicht mit beschädigtem Gehäuse verwenden.
- Nicht mit Flüssigkeiten oder Feuchtigkeit in Kontakt bringen.
- Nur für den Gebrauch in geschlossenen Räumen geeignet (IP20).
- Adapter ist kein Spannungswandler: Eingangsspannung des anzuschliessenden Gerätes muss mit der Spannung des lokalen Stromnetzes übereinstimmen.
- Bei Verwendung des Adapters mit Geräten einer höheren Leistung als spezifiziert (W = A x V), brennt die Sicherung durch.
- Beim Sicherungswechsel (Achtung: nicht bei allen Adaptern möglich) die passende Sicherung verwenden.
- Darf nicht verwendet werden, um elektrische Fahrzeuge zu laden.
- Pro Adapter darf genau ein Gerät angeschlossen werden (USB Anschlüsse ausgenommen).
- Nicht zusammen mit Mehrfachsteckdosen oder Zwischensteckern verwenden.
- Bei unsachgemässer Verwendung erlischt die Herstellergarantie.
- Dieses Dokument und die Bedienungsanleitung sind aufzubewahren.

Garantie & Haftungsbeschränkung
Dieses Produkt wurde entwickelt, um den internationalen Sicherheitsanforderungen zu genügen. Der Anwender muss das Produkt mit notwendiger Umsicht und Sorgfalt behandeln. Die Sachgewährleistung erlischt nach 24 Monaten ab Kaufdatum und beschränkt sich ausschliesslich auf den Ersatz des defekten Produktes. Abgesehen vom Ersatz eines defekten Produktes innerhalb der Garantiezeit, ist WorldConnect AG unter keinen Umständen haftbar für direkte, indirekte und/oder Folgeschäden, die verursacht werden durch (i) ein fehlerhaftes Produkt; (ii) Ereignisse höherer Gewalt; (iii) Missbrauch des Produkts über den Verwendungszweck hinaus; (iv) Verwendung entgegen der Anweisungen in der Bedienungsanleitung. Jegliche Haftung für entgangenen Gewinn, Betriebsunterbrechung, Datenverlust sowie alle anderen Verluste und/oder Schäden, die bei ordnungsgemässem Betrieb oder Missbrauch des Produkts entstehen, ist ausgeschlossen.

Änderungen vorbehalten.
©2020 WorldConnect AG. Alle Rechte vorbehalten.

ESPAÑOL

1. Weltreiseadapter MUV Micro, 2-polig
max. 2.5 A; 100 V / 250 W – 250 V / 625 W

2. Sicherungswechsel
Träge Feinsicherung (Glas oder Keramik):
T 2.5 A – 250 V AC, 5 x 20 mm

3. UK USB Charger
3.1 UK USB Charger (2xA):
nur in der **MUV Micro USB (2xA) UK** Version inkludiert
2 x USB Typ-A Ausgang: 5 V / max. 2.4 A (shared)
3.2 UK USB Charger (4xA):
nur in der **MUV Micro USB (4xA) UK** Version inkludiert
4 x USB Typ-A Ausgang: 5 V / max. 4.8 A (shared)
3.3 UK USB Charger (AC):
nur in der **MUV Micro USB (AC) UK** Version inkludiert
1 x USB Typ-C Ausgang: 5 V / max. 3 A (max. 15 W)
1x USB Typ-A Ausgang: 5 V / max. 2.4 A

4. US USB Charger
4.1 US USB Charger (2xA):
nur in der **MUV Micro USB (2xA) US** Version inkludiert
2 x USB Typ-A Ausgang: 5 V / max. 2.4 A (shared)
4.2 US USB Charger (4xA):
nur in der **MUV Micro USB (4xA) US** Version inkludiert
4 x USB Typ-A Ausgang: 5 V / max. 4.8 A (shared)
4.3 US USB Charger (AC):
nur in der **MUV Micro USB (AC) US** Version inkludiert
1 x USB Typ-C Ausgang: 5 V / max. 3 A (max. 15 W)
1x USB Typ-A Ausgang: 5 V / max. 2.4 A

Steckerstandards: A USA/Japan, **C** Euro, **G** UK (2-Pol), **I** Australien/China (2-Pol)

Sicherheitshinweise
- Von Kindern fernhalten.
- Für den temporären Einsatz vorgesehen. Nach Gebrauch vom Stromnetz/Gerät trennen.
- Nicht mit beschädigtem Gehäuse verwenden.
- Nicht mit Flüssigkeiten oder Feuchtigkeit in Kontakt bringen.
- Nur für den Gebrauch in geschlossenen Räumen geeignet (IP20).
- Adapter ist kein Spannungswandler: Eingangsspannung des anzuschliessenden Gerätes muss mit der Spannung des lokalen Stromnetzes übereinstimmen.
- Bei Verwendung des Adapters mit Geräten einer höheren Leistung als spezifiziert (W = A x V), brennt die Sicherung durch.
- Beim Sicherungswechsel (Achtung: nicht bei allen Adaptern möglich) die passende Sicherung verwenden.
- Darf nicht verwendet werden, um elektrische Fahrzeuge zu laden.
- Pro Adapter darf genau ein Gerät angeschlossen werden (USB Anschlüsse ausgenommen).
- Nicht zusammen mit Mehrfachsteckdosen oder Zwischensteckern verwenden.
- Bei unsachgemässer Verwendung erlischt die Herstellergarantie.
- Dieses Dokument und die Bedienungsanleitung sind aufzubewahren.

Garantie & Haftungsbeschränkung
Dieses Produkt wurde entwickelt, um den internationalen Sicherheitsanforderungen zu genügen. Der Anwender muss das Produkt mit notwendiger Umsicht und Sorgfalt behandeln. Die Sachgewährleistung erlischt nach 24 Monaten ab Kaufdatum und beschränkt sich ausschliesslich auf den Ersatz des defekten Produktes. Abgesehen vom Ersatz eines defekten Produktes innerhalb der Garantiezeit, ist WorldConnect AG unter keinen Umständen haftbar für direkte, indirekte und/oder Folgeschäden, die verursacht werden durch (i) ein fehlerhaftes Produkt; (ii) Ereignisse höherer Gewalt; (iii) Missbrauch des Produkts über den Verwendungszweck hinaus; (iv) Verwendung entgegen der Anweisungen in der Bedienungsanleitung. Jegliche Haftung für entgangenen Gewinn, Betriebsunterbrechung, Datenverlust sowie alle anderen Verluste und/oder Schäden, die bei ordnungsgemässem Betrieb oder Missbrauch des Produkts entstehen, ist ausgeschlossen.

Änderungen vorbehalten.
©2020 WorldConnect AG. Alle Rechte vorbehalten.

FRANÇAIS

1. Weltreiseadapter MUV Micro, 2-polig
max. 2.5 A; 100 V / 250 W – 250 V / 625 W

2. Sicherungswechsel
Träge Feinsicherung (Glas oder Keramik):
T 2.5 A – 250 V AC, 5 x 20 mm

3. UK USB Charger
3.1 UK USB Charger (2xA):
nur in der **MUV Micro USB (2xA) UK** Version inkludiert
2 x USB Typ-A Ausgang: 5 V / max. 2.4 A (shared)
3.2 UK USB Charger (4xA):
nur in der **MUV Micro USB (4xA) UK** Version inkludiert
4 x USB Typ-A Ausgang: 5 V / max. 4.8 A (shared)
3.3 UK USB Charger (AC):
nur in der **MUV Micro USB (AC) UK** Version inkludiert
1 x USB Typ-C Ausgang: 5 V / max. 3 A (max. 15 W)
1x USB Typ-A Ausgang: 5 V / max. 2.4 A

4. US USB Charger
4.1 US USB Charger (2xA):
nur in der **MUV Micro USB (2xA) US** Version inkludiert
2 x USB Typ-A Ausgang: 5 V / max. 2.4 A (shared)
4.2 US USB Charger (4xA):
nur in der **MUV Micro USB (4xA) US** Version inkludiert
4 x USB Typ-A Ausgang: 5 V / max. 4.8 A (shared)
4.3 US USB Charger (AC):
nur in der **MUV Micro USB (AC) US** Version inkludiert
1 x USB Typ-C Ausgang: 5 V / max. 3 A (max. 15 W)
1x USB Typ-A Ausgang: 5 V / max. 2.4 A

Steckerstandards: A USA/Japan, **C** Euro, **G** UK (2-Pol), **I** Australien/China (2-Pol)

Sicherheitshinweise
- Von Kindern fernhalten.
- Für den temporären Einsatz vorgesehen. Nach Gebrauch vom Stromnetz/Gerät trennen.
- Nicht mit beschädigtem Gehäuse verwenden.
- Nicht mit Flüssigkeiten oder Feuchtigkeit in Kontakt bringen.
- Nur für den Gebrauch in geschlossenen Räumen geeignet (IP20).
- Adapter ist kein Spannungswandler: Eingangsspannung des anzuschliessenden Gerätes muss mit der Spannung des lokalen Stromnetzes übereinstimmen.
- Bei Verwendung des Adapters mit Geräten einer höheren Leistung als spezifiziert (W = A x V), brennt die Sicherung durch.
- Beim Sicherungswechsel (Achtung: nicht bei allen Adaptern möglich) die passende Sicherung verwenden.
- Darf nicht verwendet werden, um elektrische Fahrzeuge zu laden.
- Pro Adapter darf genau ein Gerät angeschlossen werden (USB Anschlüsse ausgenommen).
- Nicht zusammen mit Mehrfachsteckdosen oder Zwischensteckern verwenden.
- Bei unsachgemässer Verwendung erlischt die Herstellergarantie.
- Dieses Dokument und die Bedienungsanleitung sind aufzubewahren.

Garantie & Haftungsbeschränkung
Dieses Produkt wurde entwickelt, um den internationalen Sicherheitsanforderungen zu genügen. Der Anwender muss das Produkt mit notwendiger Umsicht und Sorgfalt behandeln. Die Sachgewährleistung erlischt nach 24 Monaten ab Kaufdatum und beschränkt sich ausschliesslich auf den Ersatz des defekten Produktes. Abgesehen vom Ersatz eines defekten Produktes innerhalb der Garantiezeit, ist WorldConnect AG unter keinen Umständen haftbar für direkte, indirekte und/oder Folgeschäden, die verursacht werden durch (i) ein fehlerhaftes Produkt; (ii) Ereignisse höherer Gewalt; (iii) Missbrauch des Produkts über den Verwendungszweck hinaus; (iv) Verwendung entgegen der Anweisungen in der Bedienungsanleitung. Jegliche Haftung für entgangenen Gewinn, Betriebsunterbrechung, Datenverlust sowie alle anderen Verluste und/oder Schäden, die bei ordnungsgemässem Betrieb oder Missbrauch des Produkts entstehen, ist ausgeschlossen.

Änderungen vorbehalten.
©2020 WorldConnect AG. Alle Rechte vorbehalten.

ÍSLENSKA

1. Weltreiseadapter MUV Micro, 2-polig
max. 2.5 A; 100 V / 250 W – 250 V / 625 W

2. Sicherungswechsel
Träge Feinsicherung (Glas oder Keramik):
T 2.5 A – 250 V AC, 5 x 20 mm

3. UK USB Charger
3.1 UK USB Charger (2xA):
nur in der **MUV Micro USB (2xA) UK** Version inkludiert
2 x USB Typ-A Ausgang: 5 V / max. 2.4 A (shared)
3.2 UK USB Charger (4xA):
nur in der **MUV Micro USB (4xA) UK** Version inkludiert
4 x USB Typ-A Ausgang: 5 V / max. 4.8 A (shared)
3.3 UK USB Charger (AC):
nur in der **MUV Micro USB (AC) UK** Version inkludiert
1 x USB Typ-C Ausgang: 5 V / max. 3 A (max. 15 W)
1x USB Typ-A Ausgang: 5 V / max. 2.4 A

4. US USB Charger
4.1 US USB Charger (2xA):
nur in der **MUV Micro USB (2xA) US** Version inkludiert
2 x USB Typ-A Ausgang: 5 V / max. 2.4 A (shared)
4.2 US USB Charger (4xA):
nur in der **MUV Micro USB (4xA) US** Version inkludiert
4 x USB Typ-A Ausgang: 5 V / max. 4.8 A (shared)
4.3 US USB Charger (AC):
nur in der **MUV Micro USB (AC) US** Version inkludiert
1 x USB Typ-C Ausgang: 5 V / max. 3 A (max. 15 W)
1x USB Typ-A Ausgang: 5 V / max. 2.4 A

Steckerstandards: A USA/Japan, **C** Euro, **G** UK (2-Pol), **I** Australien/China (2-Pol)

Sicherheitshinweise
- Von Kindern fernhalten.
- Für den temporären Einsatz vorgesehen. Nach Gebrauch vom Stromnetz/Gerät trennen.
- Nicht mit beschädigtem Gehäuse verwenden.
- Nicht mit Flüssigkeiten oder Feuchtigkeit in Kontakt bringen.
- Nur für den Gebrauch in geschlossenen Räumen geeignet (IP20).
- Adapter ist kein Spannungswandler: Eingangsspannung des anzuschliessenden Gerätes muss mit der Spannung des lokalen Stromnetzes übereinstimmen.
- Bei Verwendung des Adapters mit Geräten einer höheren Leistung als spezifiziert (W = A x V), brennt die Sicherung durch.
- Beim Sicherungswechsel (Achtung: nicht bei allen Adaptern möglich) die passende Sicherung verwenden.
- Darf nicht verwendet werden, um elektrische Fahrzeuge zu laden.
- Pro Adapter darf genau ein Gerät angeschlossen werden (USB Anschlüsse ausgenommen).
- Nicht zusammen mit Mehrfachsteckdosen oder Zwischensteckern verwenden.
- Bei unsachgemässer Verwendung erlischt die Herstellergarantie.
- Dieses Dokument und die Bedienungsanleitung sind aufzubewahren.

Garantie & Haftungsbeschränkung
Dieses Produkt wurde entwickelt, um den internationalen Sicherheitsanforderungen zu genügen. Der Anwender muss das Produkt mit notwendiger Umsicht und Sorgfalt behandeln. Die Sachgewährleistung erlischt nach 24 Monaten ab Kaufdatum und beschränkt sich ausschliesslich auf den Ersatz des defekten Produktes. Abgesehen vom Ersatz eines defekten Produktes innerhalb der Garantiezeit, ist WorldConnect AG unter keinen Umständen haftbar für direkte, indirekte und/oder Folgeschäden, die verursacht werden durch (i) ein fehlerhaftes Produkt; (ii) Ereignisse höherer Gewalt; (iii) Missbrauch des Produkts über den Verwendungszweck hinaus; (iv) Verwendung entgegen der Anweisungen in der Bedienungsanleitung. Jegliche Haftung für entgangenen Gewinn, Betriebsunterbrechung, Datenverlust sowie alle anderen Verluste und/oder Schäden, die bei ordnungsgemässem Betrieb oder Missbrauch des Produkts entstehen, ist ausgeschlossen.

Änderungen vorbehalten.
©2020 WorldConnect AG. Alle Rechte vorbehalten.

MAGYAR

1. Weltreiseadapter MUV Micro, 2-polig
max. 2.5 A; 100 V / 250 W – 250 V / 625 W

2. Sicherungswechsel
Träge Feinsicherung (Glas oder Keramik):
T 2.5 A – 250 V AC, 5 x 20 mm

3. UK USB Charger
3.1 UK USB Charger (2xA):
nur in der **MUV Micro USB (2xA) UK** Version inkludiert
2 x USB Typ-A Ausgang: 5 V / max. 2.4 A (shared)
3.2 UK USB Charger (4xA):
nur in der **MUV Micro USB (4xA) UK** Version inkludiert
4 x USB Typ-A Ausgang: 5 V / max. 4.8 A (shared)
3.3 UK USB Charger (AC):
nur in der **MUV Micro USB (AC) UK** Version inkludiert
1 x USB Typ-C Ausgang: 5 V / max. 3 A (max. 15 W)
1x USB Typ-A Ausgang: 5 V / max. 2.4 A

4. US USB Charger
4.1 US USB Charger (2xA):
nur in der **MUV Micro USB (2xA) US** Version inkludiert
2 x USB Typ-A Ausgang: 5 V / max. 2.4 A (shared)
4.2 US USB Charger (4xA):
nur in der **MUV Micro USB (4xA) US** Version inkludiert
4 x USB Typ-A Ausgang: 5 V / max. 4.8 A (shared)
4.3 US USB Charger (AC):
nur in der **MUV Micro USB (AC) US** Version inkludiert
1 x USB Typ-C Ausgang: 5 V / max. 3 A (max. 15 W)
1x USB Typ-A Ausgang: 5 V / max. 2.4 A

Steckerstandards: A USA/Japan, **C** Euro, **G** UK (2-Pol), **I** Australien/China (2-Pol)

Sicherheitshinweise
- Von Kindern fernhalten.
- Für den temporären Einsatz vorgesehen. Nach Gebrauch vom Stromnetz/Gerät trennen.
- Nicht mit beschädigtem Gehäuse verwenden.
- Nicht mit Flüssigkeiten oder Feuchtigkeit in Kontakt bringen.
- Nur für den Gebrauch in geschlossenen Räumen geeignet (IP20).
- Adapter ist kein Spannungswandler: Eingangsspannung des anzuschliessenden Gerätes muss mit der Spannung des lokalen Stromnetzes übereinstimmen.
- Bei Verwendung des Adapters mit Geräten einer höheren Leistung als spezifiziert (W = A x V), brennt die Sicherung durch.
- Beim Sicherungswechsel (Achtung: nicht bei allen Adaptern möglich) die passende Sicherung verwenden.
- Darf nicht verwendet werden, um elektrische Fahrzeuge zu laden.
- Pro Adapter darf genau ein Gerät angeschlossen werden (USB Anschlüsse ausgenommen).
- Nicht zusammen mit Mehrfachsteckdosen oder Zwischensteckern verwenden.
- Bei unsachgemässer Verwendung erlischt die Herstellergarantie.
- Dieses Dokument und die Bedienungsanleitung sind aufzubewahren.

Garantie & Haftungsbeschränkung
Dieses Produkt wurde entwickelt, um den internationalen Sicherheitsanforderungen zu genügen. Der Anwender muss das Produkt mit notwendiger Umsicht und Sorgfalt behandeln. Die Sachgewährleistung erlischt nach 24 Monaten ab Kaufdatum und beschränkt sich ausschliesslich auf den Ersatz des defekten Produktes. Abgesehen vom Ersatz eines defekten Produktes innerhalb der Garantiezeit, ist WorldConnect AG unter keinen Umständen haftbar für direkte, indirekte und/oder Folgeschäden, die verursacht werden durch (i) ein fehlerhaftes Produkt; (ii) Ereignisse höherer Gewalt; (iii) Missbrauch des Produkts über den Verwendungszweck hinaus; (iv) Verwendung entgegen der Anweisungen in der Bedienungsanleitung. Jegliche Haftung für entgangenen Gewinn, Betriebsunterbrechung, Datenverlust sowie alle anderen Verluste und/oder Schäden, die bei ordnungsgemässem Betrieb oder Missbrauch des Produkts entstehen, ist ausgeschlossen.

Änderungen vorbehalten.
©2020 WorldConnect AG. Alle Rechte vorbehalten.

NEDERLANDS

1. Weltreiseadapter MUV Micro, 2-polig
max. 2.5 A; 100 V / 250 W – 250 V / 625 W

2. Sicherungswechsel
Träge Feinsicherung (Glas oder Keramik):
T 2.5 A – 250 V AC, 5 x 20 mm

3. UK USB Charger
3.1 UK USB Charger (2xA):
nur in der **MUV Micro USB (2xA) UK** Version inkludiert
2 x USB Typ-A Ausgang: 5 V / max. 2.4 A (shared)
3.2 UK USB Charger (4xA):
nur in der **MUV Micro USB (4xA) UK** Version inkludiert
4 x USB Typ-A Ausgang: 5 V / max. 4.8 A (shared)
3.3 UK USB Charger (AC):
nur in der **MUV Micro USB (AC) UK** Version inkludiert
1 x USB Typ-C Ausgang: 5 V / max. 3 A (max. 15 W)
1x USB Typ-A Ausgang: 5 V / max. 2.4 A

4. US USB Charger
4.1 US USB Charger (2xA):
nur in der **MUV Micro USB (2xA) US** Version inkludiert
2 x USB Typ-A Ausgang: 5 V / max. 2.4 A (shared)
**4.

1 x USB Typ-C Ausgang: 5 V / max. 3 A (max. 15 W)
1x USB Typ-A Ausgang: 5 V / max. 2.4 A

Steckerstandards: A USA/Japan, **C** Euro, **G** UK (2-Pol), **I** Australien/China (2-Pol)

Sicherheitshinweise
- Von Kindern fernhalten.
- Für den temporären Einsatz vorgesehen. Nach Gebrauch vom Stromnetz/Gerät trennen.
- Nicht mit beschädigtem Gehäuse verwenden.
- Nicht mit Flüssigkeiten oder Feuchtigkeit in Kontakt bringen.
- Nur für den Gebrauch in geschlossenen Räumen geeignet (IP20).
- Adapter ist kein Spannungswandler: Eingangsspannung des anzuschliessenden Gerätes muss mit der Spannung des lokalen Stromnetzes übereinstimmen.
- Bei Verwendung des Adapters mit Geräten einer höheren Leistung als spezifiziert (W = A x V), brennt die Sicherung durch.
- Beim Sicherungswechsel (Achtung: nicht bei allen Adaptern möglich) die passende Sicherung verwenden.
- Darf nicht verwendet werden, um elektrische Fahrzeuge zu laden.
- Pro Adapter darf genau ein Gerät angeschlossen werden (USB Anschlüsse ausgenommen).
- Nicht zusammen mit Mehrfachsteckdosen oder Zwischensteckern verwenden.
- Bei unsachgemässer Verwendung erlischt die Herstellergarantie.
- Dieses Dokument und die Bedienungsanleitung sind aufzubewahren.

Garantie & Haftungsbeschränkung
Dieses Produkt wurde entwickelt, um den internationalen Sicherheitsanforderungen zu genügen. Der Anwender muss das Produkt mit notwendiger Umsicht und Sorgfalt behandeln. Die Sachgewährleistung erlischt nach 24 Monaten ab Kaufdatum und beschränkt sich ausschliesslich auf den Ersatz des defekten Produktes. Abgesehen vom Ersatz eines defekten Produktes innerhalb der Garantiezeit, ist WorldConnect AG unter keinen Umständen haftbar für direkte, indirekte und/oder Folgeschäden, die verursacht werden durch (i) ein fehlerhaftes Produkt; (ii) Ereignisse höherer Gewalt; (iii) Missbrauch des Produkts über den Verwendungszweck hinaus; (iv) Verwendung entgegen der Anweisungen in der Bedienungsanleitung. Jegliche Haftung für entgangenen Gewinn, Betriebsunterbrechung, Datenverlust sowie alle anderen Verluste und/oder Schäden, die bei ordnungsgemässem Betrieb oder Missbrauch des Produkts entstehen, ist ausgeschlossen.

Änderungen vorbehalten.
©2020 WorldConnect AG. Alle Rechte vorbehalten.

PORTUGUÊS

1. Weltreiseadapter MUV Micro, 2-polig
max. 2.5 A; 100 V / 250 W – 250 V / 625 W

2. Sicherungswechsel
Träge Feinsicherung (Glas oder Keramik):
T 2.5 A – 250 V AC, 5 x 20 mm

3. UK USB Charger
3.1 UK USB Charger (2xA):
nur in der **MUV Micro USB (2xA) UK** Version inkludiert
2 x USB Typ-A Ausgang: 5 V / max. 2.4 A (shared)
3.2 UK USB Charger (4xA):
nur in der **MUV Micro USB (4xA) UK** Version inkludiert
4 x USB Typ-A Ausgang: 5 V / max. 4.8 A (shared)
3.3 UK USB Charger (AC):
nur in der **MUV Micro USB (AC) UK** Version inkludiert
1 x USB Typ-C Ausgang: 5 V / max. 3 A (max. 15 W)
1x USB Typ-A Ausgang: 5 V / max. 2.4 A

4. US USB Charger
4.1 US USB Charger (2xA):
nur in der **MUV Micro USB (2xA) US** Version inkludiert
2 x USB Typ-A Ausgang: 5 V / max. 2.4 A (shared)
4.2 US USB Charger (4xA):
nur in der **MUV Micro USB (4xA) US** Version inkludiert
4 x USB Typ-A Ausgang: 5 V / max. 4.8 A (shared)
4.3 US USB Charger (AC):
nur in der **MUV Micro USB (AC) US** Version inkludiert
1 x USB Typ-C Ausgang: 5 V / max. 3 A (max. 15 W)
1x USB Typ-A Ausgang: 5 V / max. 2.4 A

Steckerstandards: A USA/Japan, **C** Euro, **G** UK (2-Pol), **I** Australien/China (2-Pol)

Sicherheitshinweise
- Von Kindern fernhalten.
- Für den temporären Einsatz vorgesehen. Nach Gebrauch vom Stromnetz/Gerät trennen.
- Nicht mit beschädigtem Gehäuse verwenden.
- Nicht mit Flüssigkeiten oder Feuchtigkeit in Kontakt bringen.
- Nur für den Gebrauch in geschlossenen Räumen geeignet (IP20).
- Adapter ist kein Spannungswandler: Eingangsspannung des anzuschliessenden Gerätes muss mit der Spannung des lokalen Stromnetzes übereinstimmen.
- Bei Verwendung des Adapters mit Geräten einer höheren Leistung als spezifiziert (W = A x V), brennt die Sicherung durch.
- Beim Sicherungswechsel (Achtung: nicht bei allen Adaptern möglich) die passende Sicherung verwenden.
- Darf nicht verwendet werden, um elektrische Fahrzeuge zu laden.
- Pro Adapter darf genau ein Gerät angeschlossen werden (USB Anschlüsse ausgenommen).
- Nicht zusammen mit Mehrfachsteckdosen oder Zwischensteckern verwenden.
- Bei unsachgemässer Verwendung erlischt die Herstellergarantie.
- Dieses Dokument und die Bedienungsanleitung sind aufzubewahren.

Garantie & Haftungsbeschränkung
Dieses Produkt wurde entwickelt, um den internationalen Sicherheitsanforderungen zu genügen. Der Anwender muss das Produkt mit notwendiger Umsicht und Sorgfalt behandeln. Die Sachgewährleistung erlischt nach 24 Monaten ab Kaufdatum und beschränkt sich ausschliesslich auf den Ersatz des defekten Produktes. Abgesehen vom Ersatz eines defekten Produktes innerhalb der Garantiezeit, ist WorldConnect AG unter keinen Umständen haftbar für direkte, indirekte und/oder Folgeschäden, die verursacht werden durch (i) ein fehlerhaftes Produkt; (ii) Ereignisse höherer Gewalt; (iii) Missbrauch des Produkts über den Verwendungszweck hinaus; (iv) Verwendung entgegen der Anweisungen in der Bedienungsanleitung. Jegliche Haftung für entgangenen Gewinn, Betriebsunterbrechung, Datenverlust sowie alle anderen Verluste und/oder Schäden, die bei ordnungsgemässem Betrieb oder Missbrauch des Produkts entstehen, ist ausgeschlossen.

Änderungen vorbehalten.
©2020 WorldConnect AG. Alle Rechte vorbehalten.

SUOMI

1. Weltreiseadapter MUV Micro, 2-polig
max. 2.5 A; 100 V / 250 W – 250 V / 625 W

2. Sicherungswechsel
Träge Feinsicherung (Glas oder Keramik):
T 2.5 A – 250 V AC, 5 x 20 mm

3. UK USB Charger
3.1 UK USB Charger (2xA):
nur in der **MUV Micro USB (2xA) UK** Version inkludiert
2 x USB Typ-A Ausgang: 5 V / max. 2.4 A (shared)
3.2 UK USB Charger (4xA):
nur in der **MUV Micro USB (4xA) UK** Version inkludiert
4 x USB Typ-A Ausgang: 5 V / max. 4.8 A (shared)
3.3 UK USB Charger (AC):
nur in der **MUV Micro USB (AC) UK** Version inkludiert
1 x USB Typ-C Ausgang: 5 V / max. 3 A (max. 15 W)
1x USB Typ-A Ausgang: 5 V / max. 2.4 A

4. US USB Charger
4.1 US USB Charger (2xA):
nur in der **MUV Micro USB (2xA) US** Version inkludiert
2 x USB Typ-A Ausgang: 5 V / max. 2.4 A (shared)
4.2 US USB Charger (4xA):
nur in der **MUV Micro USB (4xA) US** Version inkludiert
4 x USB Typ-A Ausgang: 5 V / max. 4.8 A (shared)
4.3 US USB Charger (AC):
nur in der **MUV Micro USB (AC) US** Version inkludiert
1 x USB Typ-C Ausgang: 5 V / max. 3 A (max. 15 W)
1x USB Typ-A Ausgang: 5 V / max. 2.4 A

Steckerstandards: A USA/Japan, **C** Euro, **G** UK (2-Pol), **I** Australien/China (2-Pol)

Sicherheitshinweise
- Von Kindern fernhalten.
- Für den temporären Einsatz vorgesehen. Nach Gebrauch vom Stromnetz/Gerät trennen.
- Nicht mit beschädigtem Gehäuse verwenden.
- Nicht mit Flüssigkeiten oder Feuchtigkeit in Kontakt bringen.
- Nur für den Gebrauch in geschlossenen Räumen geeignet (IP20).
- Adapter ist kein Spannungswandler: Eingangsspannung des anzuschliessenden Gerätes muss mit der Spannung des lokalen Stromnetzes übereinstimmen.
- Bei Verwendung des Adapters mit Geräten einer höheren Leistung als spezifiziert (W = A x V), brennt die Sicherung durch.
- Beim Sicherungswechsel (Achtung: nicht bei allen Adaptern möglich) die passende Sicherung verwenden.
- Darf nicht verwendet werden, um elektrische Fahrzeuge zu laden.
- Pro Adapter darf genau ein Gerät angeschlossen werden (USB Anschlüsse ausgenommen).
- Nicht zusammen mit Mehrfachsteckdosen oder Zwischensteckern verwenden.
- Bei unsachgemässer Verwendung erlischt die Herstellergarantie.
- Dieses Dokument und die Bedienungsanleitung sind aufzubewahren.

Garantie & Haftungsbeschränkung
Dieses Produkt wurde entwickelt, um den internationalen Sicherheitsanforderungen zu genügen. Der Anwender muss das Produkt mit notwendiger Umsicht und Sorgfalt behandeln. Die Sachgewährleistung erlischt nach 24 Monaten ab Kaufdatum und beschränkt sich ausschliesslich auf den Ersatz des defekten Produktes. Abgesehen vom Ersatz eines defekten Produktes innerhalb der Garantiezeit, ist WorldConnect AG unter keinen Umständen haftbar für direkte, indirekte und/oder Folgeschäden, die verursacht werden durch (i) ein fehlerhaftes Produkt; (ii) Ereignisse höherer Gewalt; (iii) Missbrauch des Produkts über den Verwendungszweck hinaus; (iv) Verwendung entgegen der Anweisungen in der Bedienungsanleitung. Jegliche Haftung für entgangenen Gewinn, Betriebsunterbrechung, Datenverlust sowie alle anderen Verluste und/oder Schäden, die bei ordnungsgemässem Betrieb oder Missbrauch des Produkts entstehen, ist ausgeschlossen.

Änderungen vorbehalten.
©2020 WorldConnect AG. Alle Rechte vorbehalten.

SVENSKA

1. Weltreiseadapter MUV Micro, 2-polig
max. 2.5 A; 100 V / 250 W – 250 V / 625 W

2. Sicherungswechsel
Träge Feinsicherung (Glas oder Keramik):
T 2.5 A – 250 V AC, 5 x 20 mm

3. UK USB Charger
3.1 UK USB Charger (2xA):
nur in der **MUV Micro USB (2xA) UK** Version inkludiert
2 x USB Typ-A Ausgang: 5 V / max. 2.4 A (shared)
3.2 UK USB Charger (4xA):
nur in der **MUV Micro USB (4xA) UK** Version inkludiert
4 x USB Typ-A Ausgang: 5 V / max. 4.8 A (shared)
3.3 UK USB Charger (AC):
nur in der **MUV Micro USB (AC) UK** Version inkludiert
1 x USB Typ-C Ausgang: 5 V / max. 3 A (max. 15 W)
1x USB Typ-A Ausgang: 5 V / max. 2.4 A

4. US USB Charger
4.1 US USB Charger (2xA):
nur in der **MUV Micro USB (2xA) US** Version inkludiert
2 x USB Typ-A Ausgang: 5 V / max. 2.4 A (shared)
4.2 US USB Charger (4xA):
nur in der **MUV Micro USB (4xA) US** Version inkludiert
4 x USB Typ-A Ausgang: 5 V / max. 4.8 A (shared)
4.3 US USB Charger (AC):
nur in der **MUV Micro USB (AC) US** Version inkludiert
1 x USB Typ-C Ausgang: 5 V / max. 3 A (max. 15 W)
1x USB Typ-A Ausgang: 5 V / max. 2.4 A

Steckerstandards: A USA/Japan, **C** Euro, **G** UK (2-Pol), **I** Australien/China (2-Pol)

Sicherheitshinweise
- Von Kindern fernhalten.
- Für den temporären Einsatz vorgesehen. Nach Gebrauch vom Stromnetz/Gerät trennen.
- Nicht mit beschädigtem Gehäuse verwenden.
- Nicht mit Flüssigkeiten oder Feuchtigkeit in Kontakt bringen.
- Nur für den Gebrauch in geschlossenen Räumen geeignet (IP20).
- Adapter ist kein Spannungswandler: Eingangsspannung des anzuschliessenden Gerätes muss mit der Spannung des lokalen Stromnetzes übereinstimmen.
- Bei Verwendung des Adapters mit Geräten einer höheren Leistung als spezifiziert (W = A x V), brennt die Sicherung durch.
- Beim Sicherungswechsel (Achtung: nicht bei allen Adaptern möglich) die passende Sicherung verwenden.
- Darf nicht verwendet werden, um elektrische Fahrzeuge zu laden.
- Pro Adapter darf genau ein Gerät angeschlossen werden (USB Anschlüsse ausgenommen).
- Nicht zusammen mit Mehrfachsteckdosen oder Zwischensteckern verwenden.
- Bei unsachgemässer Verwendung erlischt die Herstellergarantie.
- Dieses Dokument und die Bedienungsanleitung sind aufzubewahren.

Garantie & Haftungsbeschränkung
Dieses Produkt wurde entwickelt, um den internationalen Sicherheitsanforderungen zu genügen. Der Anwender muss das Produkt mit notwendiger Umsicht und Sorgfalt behandeln. Die Sachgewährleistung erlischt nach 24 Monaten ab Kaufdatum und beschränkt sich ausschliesslich auf den Ersatz des defekten Produktes. Abgesehen vom Ersatz eines defekten Produktes innerhalb der Garantiezeit, ist WorldConnect AG unter keinen Umständen haftbar für direkte, indirekte und/oder Folgeschäden, die verursacht werden durch (i) ein fehlerhaftes Produkt; (ii) Ereignisse höherer Gewalt; (iii) Missbrauch des Produkts über den Verwendungszweck hinaus; (iv) Verwendung entgegen der Anweisungen in der Bedienungsanleitung. Jegliche Haftung für entgangenen Gewinn, Betriebsunterbrechung, Datenverlust sowie alle anderen Verluste und/oder Schäden, die bei ordnungsgemässem Betrieb oder Missbrauch des Produkts entstehen, ist ausgeschlossen.

Änderungen vorbehalten.
©2020 WorldConnect AG. Alle Rechte vorbehalten.

SLOVENČINA

1. Weltreiseadapter MUV Micro, 2-polig
max. 2.5 A; 100 V / 250 W – 250 V / 625 W

2. Sicherungswechsel
Träge Feinsicherung (Glas oder Keramik):
T 2.5 A – 250 V AC, 5 x 20 mm

3. UK USB Charger
3.1 UK USB Charger (2xA):
nur in der **MUV Micro USB (2xA) UK** Version inkludiert
2 x USB Typ-A Ausgang: 5 V / max. 2.4 A (shared)
3.2 UK USB Charger (4xA):
nur in der **MUV Micro USB (4xA) UK** Version inkludiert
4 x USB Typ-A Ausgang: 5 V / max. 4.8 A (shared)
3.3 UK USB Charger (AC):
nur in der **MUV Micro USB (AC) UK** Version inkludiert
1 x USB Typ-C Ausgang: 5 V / max. 3 A (max. 15 W)
1x USB Typ-A Ausgang: 5 V / max. 2.4 A

4. US USB Charger
4.1 US USB Charger (2xA):
nur in der **MUV Micro USB (2xA) US** Version inkludiert
2 x USB Typ-A Ausgang: 5 V / max. 2.4 A (shared)
4.2 US USB Charger (4xA):
nur in der **MUV Micro USB (4xA) US** Version inkludiert
4 x USB Typ-A Ausgang: 5 V / max. 4.8 A (shared)
4.3 US USB Charger (AC):
nur in der **MUV Micro USB (AC) US** Version inkludiert
1 x USB Typ-C Ausgang: 5 V / max. 3 A (max. 15 W)
1x USB Typ-A Ausgang: 5 V / max. 2.4 A

Steckerstandards: A USA/Japan, **C** Euro, **G** UK (2-Pol), **I** Australien/China (2-Pol)

Sicherheitshinweise
- Von Kindern fernhalten.
- Für den temporären Einsatz vorgesehen. Nach Gebrauch vom Stromnetz/Gerät trennen.
- Nicht mit beschädigtem Gehäuse verwenden.
- Nicht mit Flüssigkeiten oder Feuchtigkeit in Kontakt bringen.
- Nur für den Gebrauch in geschlossenen Räumen geeignet (IP20).
- Adapter ist kein Spannungswandler: Eingangsspannung des anzuschliessenden Gerätes muss mit der Spannung des lokalen Stromnetzes übereinstimmen.
- Bei Verwendung des Adapters mit Geräten einer höheren Leistung als spezifiziert (W = A x V), brennt die Sicherung durch.
- Beim Sicherungswechsel (Achtung: nicht bei allen Adaptern möglich) die passende Sicherung verwenden.
- Darf nicht verwendet werden, um elektrische Fahrzeuge zu laden.
- Pro Adapter darf genau ein Gerät angeschlossen werden (USB Anschlüsse ausgenommen).
- Nicht zusammen mit Mehrfachsteckdosen oder Zwischensteckern verwenden.
- Bei unsachgemässer Verwendung erlischt die Herstellergarantie.
- Dieses Dokument und die Bedienungsanleitung sind aufzubewahren.

Garantie & Haftungsbeschränkung
Dieses Produkt wurde entwickelt, um den internationalen Sicherheitsanforderungen zu genügen. Der Anwender muss das Produkt mit notwendiger Umsicht und Sorgfalt behandeln. Die Sachgewährleistung erlischt nach 24 Monaten ab Kaufdatum und beschränkt sich ausschliesslich auf den Ersatz des defekten Produktes. Abgesehen vom Ersatz eines defekten Produktes innerhalb der Garantiezeit, ist WorldConnect AG unter keinen Umständen haftbar für direkte, indirekte und/oder Folgeschäden, die verursacht werden durch (i) ein fehlerhaftes Produkt; (ii) Ereignisse höherer Gewalt; (iii) Missbrauch des Produkts über den Verwendungszweck hinaus; (iv) Verwendung entgegen der Anweisungen in der Bedienungsanleitung. Jegliche Haftung für entgangenen Gewinn, Betriebsunterbrechung, Datenverlust sowie alle anderen Verluste und/oder Schäden, die bei ordnungsgemässem Betrieb oder Missbrauch des Produkts entstehen, ist ausgeschlossen.

Änderungen vorbehalten.
©2020 WorldConnect AG. Alle Rechte vorbehalten.

TÜRKÇE

1. Weltreiseadapter MUV Micro, 2-polig
max. 2.5 A; 100 V / 250 W – 250 V / 625 W

2. Sicherungswechsel
Träge Feinsicherung (Glas oder Keramik):
T 2.5 A – 250 V AC, 5 x 20 mm

3. UK USB Charger
3.1 UK USB Charger (2xA):
nur in der **MUV Micro USB (2xA) UK** Version inkludiert
2 x USB Typ-A Ausgang: 5 V / max. 2.4 A (shared)
3.2 UK USB Charger (4xA):
nur in der **MUV Micro USB (4xA) UK** Version inkludiert
4 x USB Typ-A Ausgang: 5 V / max. 4.8 A (shared)
3.3 UK USB Charger (AC):
nur in der **MUV Micro USB (AC) UK** Version inkludiert
1 x USB Typ-C Ausgang: 5 V / max. 3 A (max. 15 W)
1x USB Typ-A Ausgang: 5 V / max. 2.4 A

4. US USB Charger
4.1 US USB Charger (2xA):
nur in der **MUV Micro USB (2xA) US** Version inkludiert
2 x USB Typ-A Ausgang: 5 V / max. 2.4 A (shared)
4.2 US USB Charger (4xA):
nur in der **MUV Micro USB (4xA) US** Version inkludiert
4 x USB Typ-A Ausgang: 5 V / max. 4.8 A (shared)
4.3 US USB Charger (AC):
nur in der **MUV Micro USB (AC) US** Version inkludiert
1 x USB Typ-C Ausgang: 5 V / max. 3 A (max. 15 W)
1x USB Typ-A Ausgang: 5 V / max. 2.4 A

Steckerstandards: A USA/Japan, **C** Euro, **G** UK (2-Pol), **I** Australien/China (2-Pol)

Sicherheitshinweise
- Von Kindern fernhalten.
- Für den temporären Einsatz vorgesehen. Nach Gebrauch vom Stromnetz/Gerät trennen.
- Nicht mit beschädigtem Gehäuse verwenden.
- Nicht mit Flüssigkeiten oder Feuchtigkeit in Kontakt bringen.
- Nur für den Gebrauch in geschlossenen Räumen geeignet (IP20).
- Adapter ist kein Spannungswandler: Eingangsspannung des anzuschliessenden Gerätes muss mit der Spannung des lokalen Stromnetzes übereinstimmen.
- Bei Verwendung des Adapters mit Geräten einer höheren Leistung als spezifiziert (W = A x V), brennt die Sicherung durch.
- Beim Sicherungswechsel (Achtung: nicht bei allen Adaptern möglich) die passende Sicherung verwenden.
- Darf nicht verwendet werden, um elektrische Fahrzeuge zu laden.
- Pro Adapter darf genau ein Gerät angeschlossen werden (USB Anschlüsse ausgenommen).
- Nicht zusammen mit Mehrfachsteckdosen oder Zwischensteckern verwenden.
- Bei unsachgemässer Verwendung erlischt die Herstellergarantie.
- Dieses Dokument und die Bedienungsanleitung sind aufzubewahren.

Garantie & Haftungsbeschränkung
Dieses Produkt wurde entwickelt, um den internationalen Sicherheitsanforderungen zu genügen. Der Anwender muss das Produkt mit notwendiger Umsicht und Sorgfalt behandeln. Die Sachgewährleistung erlischt nach 24 Monaten ab Kaufdatum und beschränkt sich ausschliesslich auf den Ersatz des defekten Produktes. Abgesehen vom Ersatz eines defekten Produktes innerhalb der Garantiezeit, ist WorldConnect AG unter keinen Umständen haftbar für direkte, indirekte und/oder Folgeschäden, die verursacht werden durch (i) ein fehlerhaftes Produkt; (ii) Ereignisse höherer Gewalt; (iii) Missbrauch des Produkts über den Verwendungszweck hinaus; (iv) Verwendung entgegen der Anweisungen in der Bedienungsanleitung. Jegliche Haftung für entgangenen Gewinn, Betriebsunterbrechung, Datenverlust sowie alle anderen Verluste und/oder Schäden, die bei ordnungsgemässem Betrieb oder Missbrauch des Produkts entstehen, ist ausgeschlossen.

Änderungen vorbehalten.
©2020 WorldConnect AG. Alle Rechte vorbehalten.

ΕΛΛΗΝΙΚΑ

1. Weltreiseadapter MUV Micro, 2-polig
max. 2.5 A; 100 V / 250 W – 250 V / 625 W

2. Sicherungswechsel
Träge Feinsicherung (Glas oder Keramik):
T 2.5 A – 250 V AC, 5 x 20 mm

3. UK USB Charger
3.1 UK USB Charger (2xA):
nur in der **MUV Micro USB (2xA) UK** Version inkludiert
2 x USB Typ-A Ausgang: 5 V / max. 2.4 A (shared)
3.2 UK USB Charger (4xA):
nur in der **MUV Micro USB (4xA) UK** Version inkludiert
4 x USB Typ-A Ausgang: 5 V / max. 4.8 A (shared)
3.3 UK USB Charger (AC):
nur in der **MUV Micro USB (AC) UK** Version inkludiert
1 x USB Typ-C Ausgang: 5 V / max. 3 A (max. 15 W)
1x USB Typ-A Ausgang: 5 V / max. 2.4 A

4. US USB Charger
4.1 US USB Charger (2xA):
nur in der **MUV Micro USB (2xA) US** Version inkludiert
2 x USB Typ-A Ausgang: 5 V / max. 2.4 A (shared)
4.2 US USB Charger (4xA):
nur in der **MUV Micro USB (4xA) US** Version inkludiert
4 x USB Typ-A Ausgang: 5 V / max. 4.8 A (shared)
4.3 US USB Charger (AC):
nur in der **MUV Micro USB (AC) US** Version inkludiert
1 x USB Typ-C Ausgang: 5 V / max. 3 A (max. 15 W)
1x USB Typ-A Ausgang: 5 V / max. 2.4 A

Steckerstandards: A USA/Japan, **C** Euro, **G** UK (2-Pol), **I** Australien/China (2-Pol)

Sicherheitshinweise
- Von Kindern fernhalten.
- Für den temporären Einsatz vorgesehen. Nach Gebrauch vom Stromnetz/Gerät trennen.
- Nicht mit beschädigtem Gehäuse verwenden.
- Nicht mit Flüssigkeiten oder Feuchtigkeit in Kontakt bringen.
- Nur für den Gebrauch in geschlossenen Räumen geeignet (IP20).
- Adapter ist kein Spannungswandler: Eingangsspannung des anzuschliessenden Gerätes muss mit der Spannung des lokalen Stromnetzes übereinstimmen.
- Bei Verwendung des Adapters mit Geräten einer höheren Leistung als spezifiziert (W = A x V), brennt die Sicherung durch.
- Beim Sicherungswechsel (Achtung: nicht bei allen Adaptern möglich) die passende Sicherung verwenden.
- Darf nicht verwendet werden, um elektrische Fahrzeuge zu laden.
- Pro Adapter darf genau ein Gerät angeschlossen werden (USB Anschlüsse ausgenommen).
- Nicht zusammen mit Mehrfachsteckdosen oder Zwischensteckern verwenden.
- Bei unsachgemässer Verwendung erlischt die Herstellergarantie.
- Dieses Dokument und die Bedienungsanleitung sind aufzubewahren.

Garantie & Haftungsbeschränkung
Dieses Produkt wurde entwickelt, um den internationalen Sicherheitsanforderungen zu genügen. Der Anwender muss das Produkt mit notwendiger Umsicht und Sorgfalt behandeln. Die Sachgewährleistung erlischt nach 24 Monaten ab Kaufdatum und beschränkt sich ausschliesslich auf den Ersatz des defekten Produktes. Abgesehen vom Ersatz eines defekten Produktes innerhalb der Garantiezeit, ist WorldConnect AG unter keinen Umständen haftbar für direkte, indirekte und/oder Folgeschäden, die verursacht werden durch (i) ein fehlerhaftes Produkt; (ii) Ereignisse höherer Gewalt; (iii) Missbrauch des Produkts über den Verwendungszweck hinaus; (iv) Verwendung entgegen der Anweisungen in der Bedienungsanleitung. Jegliche Haftung für entgangenen Gewinn, Betriebsunterbrechung, Datenverlust sowie alle anderen Verluste und/oder Schäden, die bei ordnungsgemässem Betrieb oder Missbrauch des Produkts entstehen, ist ausgeschlossen.

Änderungen vorbehalten.
©2020 WorldConnect AG. Alle Rechte vorbehalten.

РУССКИЙ

1. Weltreiseadapter MUV Micro, 2-polig
max. 2.5 A; 100 V / 250 W – 250 V / 625 W

2. Sicherungswechsel
Träge Feinsicherung (Glas oder Keramik):
T 2.5 A – 250 V AC, 5 x 20 mm

3. UK USB Charger
3.1 UK USB Charger (2xA):
nur in der **MUV Micro USB (2xA) UK** Version inkludiert
2 x USB Typ-A Ausgang: 5 V / max. 2.4 A (shared)
3.2 UK USB Charger (4xA):
nur in der **MUV Micro USB (4xA) UK** Version inkludiert
4 x USB Typ-A Ausgang: 5 V / max. 4.8 A (shared)
3.3 UK USB Charger (AC):
nur in der **MUV Micro USB (AC) UK** Version inkludiert
1 x USB Typ-C Ausgang: 5 V / max. 3 A (max. 15 W)
1x USB Typ-A Ausgang: 5 V / max. 2.4 A

4. US USB Charger
4.1 US USB Charger (2xA):
nur in der **MUV Micro USB (2xA) US** Version inkludiert
2 x USB Typ-A Ausgang: 5 V / max. 2.4 A (shared)
4.2 US USB Charger (4xA):
nur in der **MUV Micro USB (4xA) US** Version inkludiert
4 x USB Typ-A Ausgang: 5 V / max. 4.8 A (shared)
4.3 US USB Charger (AC):
nur in der **MUV Micro USB (AC) US** Version inkludiert
1 x USB Typ-C Ausgang: 5 V / max. 3 A (max. 15 W)
1x USB Typ-A Ausgang: 5 V / max. 2.4 A

Steckerstandards: A USA/Japan, **C** Euro, **G** UK (2-Pol), **I** Australien/China (2-Pol)

Sicherheitshinweise
- Von Kindern fernhalten.
- Für den temporären Einsatz vorgesehen. Nach Gebrauch vom Stromnetz/Gerät trennen.
- Nicht mit beschädigtem Gehäuse verwenden.
- Nicht mit Flüssigkeiten oder Feuchtigkeit in Kontakt bringen.
- Nur für den Gebrauch in geschlossenen Räumen geeignet (IP20).
- Adapter ist kein Spannungswandler: Eingangsspannung des anzuschliessenden Gerätes muss mit der Spannung des lokalen Stromnetzes übereinstimmen.
- Bei Verwendung des Adapters mit Geräten einer höheren Leistung als spezifiziert (W = A x V), brennt die Sicherung durch.
- Beim Sicherungswechsel (Achtung: nicht bei allen Adaptern möglich) die passende Sicherung verwenden.
- Darf nicht verwendet werden, um elektrische Fahrzeuge zu laden.
- Pro Adapter darf genau ein Gerät angeschlossen werden (USB Anschlüsse ausgenommen).
- Nicht zusammen mit Mehrfachsteckdosen oder Zwischensteckern verwenden.
- Bei unsachgemässer Verwendung erlischt die Herstellergarantie.
- Dieses Dokument und die Bedienungsanleitung sind aufzubewahren.

Garantie & Haftungsbeschränkung
Dieses Produkt wurde entwickelt, um den internationalen Sicherheitsanforderungen zu genügen. Der Anwender muss das Produkt mit notwendiger Umsicht und Sorgfalt behandeln. Die Sachgewährleistung erlischt nach 24 Monaten ab Kaufdatum und beschränkt sich ausschliesslich auf den Ersatz des defekten Produktes. Abgesehen vom Ersatz eines defekten Produktes innerhalb der Garantiezeit, ist WorldConnect AG unter keinen Umständen haftbar für direkte, indirekte und/oder Folgeschäden, die verursacht werden durch (i) ein fehlerhaftes Produkt; (ii) Ereignisse höherer Gewalt; (iii) Missbrauch des Produkts über den Verwendungszweck hinaus; (iv) Verwendung entgegen der Anweisungen in der Bedienungsanleitung. Jegliche Haftung für entgangenen Gewinn, Betriebsunterbrechung, Datenverlust sowie alle anderen Verluste und/oder Schäden, die bei ordnungsgemässem Betrieb oder Missbrauch des Produkts entstehen, ist ausgeschlossen.

Änderungen vorbehalten.
©2020 WorldConnect AG. Alle Rechte vorbehalten.

한국어

1. Weltreiseadapter MUV Micro, 2-polig
max. 2.5 A; 100 V / 250 W – 250 V / 625 W

2. Sicherungswechsel
Träge Feinsicherung (Glas oder Keramik):
T 2.5 A – 250 V AC, 5 x 20 mm

3. UK USB Charger
3.1 UK USB Charger (2xA):
nur in der **MUV Micro USB (2xA) UK** Version inkludiert
2 x USB Typ-A Ausgang: 5 V / max. 2.4 A (shared)
3.2 UK USB Charger (4xA):
nur in der **MUV Micro USB (4xA) UK** Version inkludiert
4 x USB Typ-A Ausgang: 5 V / max. 4.8 A (shared)
3.3 UK USB Charger (AC):
nur in der **MUV Micro USB (AC) UK** Version inkludiert
1 x USB Typ-C Ausgang: 5 V / max. 3 A (max. 15 W)
1x USB Typ-A Ausgang: 5 V / max. 2.4 A

4. US USB Charger
4.1 US USB Charger (2xA):
nur in der **MUV Micro USB (2xA) US** Version inkludiert
2 x USB Typ-A Ausgang: 5 V / max. 2.4 A (shared)
4.2 US USB Charger (4xA):
nur in der **MUV Micro USB (4xA) US** Version inkludiert
4 x USB Typ-A Ausgang: 5 V / max. 4.8 A (shared)
4.3 US USB Charger (AC):
nur in der **MUV Micro USB (AC) US** Version inkludiert
1 x USB Typ-C Ausgang: 5 V / max. 3 A (max. 15 W)
1x USB Typ-A Ausgang: 5 V / max. 2.4 A

Steckerstandards: A USA/Japan, **C** Euro, **G** UK (2-Pol), **I** Australien/China (2-Pol)

Sicherheitshinweise
- Von Kindern fernhalten.
- Für den temporären Einsatz vorgesehen. Nach Gebrauch vom Stromnetz/Gerät trennen.
- Nicht mit beschädigtem Gehäuse verwenden.
- Nicht mit Flüssigkeiten oder Feuchtigkeit in Kontakt bringen.
- Nur für den Gebrauch in geschlossenen Räumen geeignet (IP20).
- Adapter ist kein Spannungswandler: Eingangsspannung des anzuschliessenden Gerätes muss mit der Spannung des lokalen Stromnetzes übereinstimmen.
- Bei Verwendung des Adapters mit Geräten einer höheren Leistung als spezifiziert (W = A x V), brennt die Sicherung durch.
- Beim Sicherungswechsel (Achtung: nicht bei allen Adaptern möglich) die passende Sicherung verwenden.
- Darf nicht verwendet werden, um elektrische Fahrzeuge zu laden.
- Pro Adapter darf genau ein Gerät angeschlossen werden (USB Anschlüsse ausgenommen).
- Nicht zusammen mit Mehrfachsteckdosen oder Zwischensteckern verwenden.
- Bei unsachgemässer Verwendung erlischt die Herstellergarantie.
- Dieses Dokument und die Bedienungsanleitung sind aufzubewahren.

Garantie & Haftungsbeschränkung
Dieses Produkt wurde entwickelt, um den internationalen Sicherheitsanforderungen zu genügen. Der Anwender muss das Produkt mit notwendiger Umsicht und Sorgfalt behandeln. Die Sachgewährleistung erlischt nach 24 Monaten ab Kaufdatum und beschränkt sich ausschliesslich auf den Ersatz des defekten Produktes. Abgesehen vom Ersatz eines defekten Produktes innerhalb der Garantiezeit, ist WorldConnect AG unter keinen Umständen haftbar für direkte, indirekte und/oder Folgeschäden, die verursacht werden durch (i) ein fehlerhaftes Produkt; (ii) Ereignisse höherer Gewalt; (iii) Missbrauch des Produkts über den Verwendungszweck hinaus; (iv) Verwendung entgegen der Anweisungen in der Bedienungsanleitung. Jegliche Haftung für entgangenen Gewinn, Betriebsunterbrechung, Datenverlust sowie alle anderen Verluste und/oder Schäden, die bei ordnungsgemässem Betrieb oder Missbrauch des Produkts entstehen, ist ausgeschlossen.

Änderungen vorbehalten.
©2020 WorldConnect AG. Alle Rechte vorbehalten.

中文

1. Weltreiseadapter MUV Micro, 2-polig
max. 2.5 A; 100 V / 250 W – 250 V / 625 W

2. Sicherungswechsel
Träge Feinsicherung (Glas oder Keramik):
T 2.5 A – 250 V AC, 5 x 20 mm

3. UK USB Charger
3.1 UK USB Charger (2xA):
nur in der **MUV Micro USB (2xA) UK** Version inkludiert
2 x USB Typ-A Ausgang: 5 V / max. 2.4 A (shared)
3.2 UK USB Charger (4xA):
nur in der **MUV Micro USB (4xA) UK** Version inkludiert
4 x USB Typ-A Ausgang: 5 V / max. 4.8 A (shared)
3.3 UK USB Charger (AC):
nur in der **MUV Micro USB (AC) UK** Version inkludiert
1 x USB Typ-C Ausgang: 5 V / max. 3 A (max. 15 W)
1x USB Typ-A Ausgang: 5 V / max. 2.4 A

4. US USB Charger
4.1 US USB Charger (2xA):
nur in der **MUV Micro USB (2xA) US** Version inkludiert
2 x USB Typ-A Ausgang: 5 V / max. 2.4 A (shared)
**4.2 US USB