WiZ Mobile Table Light
User Manual

9290032115
9290032116

wizconnected.com

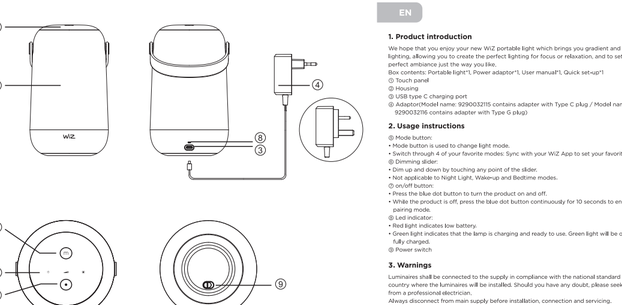

©2024 Signify Holding
Signify
3241 659 19664

EN

1. Product introduction

We hope that you enjoy your new WiZ portable light which brings you gradient and pastel lighting, allowing you to create the perfect lighting for focus or relaxation, and to set the perfect ambiance just the way you like.
Box contents: Portable light*1, Power adaptor*1, User manual*1, Quick set-up*1

① Touch panel
② Housing
③ USB type-C charging port
④ Adaptor(Model name: 929003215 contains adapter with Type C plug / Model name: 929003216 contains adapter with Type G plug)

2. Usage instructions

① Mode button:
• Mode button is used to change light mode.
• Switch through 4 of your favorite modes: Sync with your WiZ App to set your favorite modes.
② Dimming slider:
• Dim up and down by touching any point of the slider.
• Not applicable to Night Light, Wake-up and Bedtime modes.
③ on/off button:
• Press the blue dot button to turn the product on and off.
• While the product is off, press the blue dot button continuously for 10 seconds to enter pairing mode.
④ Led indicator:
• Red light indicates low battery.
• Green light indicates that the lamp is charging and ready to use. Green light will be off when fully charged.
⑤ Power switch

3. Warnings

Luminaires shall be connected to the supply in compliance with the national standard of the country where the luminaires will be installed. Should you have any doubt, please seek advice from a professional electrician.
Always disconnect from main supply before installation, connection and servicing.
Please use the adaptor provided in the box from the manufacturer.
To guarantee optimal battery performance, do not let the product reach a high temperature, keep it away from possible Bluetooth interference and charge it in time.
Remove the battery from the product before disposing the product.
Dispose the used battery according to local regulations.
Don't use the product if battery is leaking.
Charge the battery with adaptor provided with the product.

4. Safety instructions

Read carefully all these instructions before assembling and operating and keep these instructions.
To reduce the risk of fire, electrical shocks and personal injuries when using electrical appliances, basic safety precautions should always be followed.
Check if the electrical specifications are compatible.
The product is designed for indoor use only.
The construction is IP20, never use the product in bathroom or close to water points. The Product can be installed in dry areas only.
Warning: The external flexible cord of this luminaire can not be replaced, if the cord is damaged, the luminaire shall be destroyed.

5. Servicing
How to clean the product

Clean with a soft dust cloth.
Never use alcohol, solvent or products of a similar nature.

6. Symbols explanation

Class II appliance — Class II appliance
Replaceable control gear by an end-user.
Replaceable (LED only) light source by a professional. The LED light source contained in this luminaire shall only be replaced by the manufacturer or its service agent or a similar qualified person.
This product contains a light source of energy efficiency class F

7. Warranty

Warranty is subject to strict conditions of use, for more information, please visit our website: https://www.wizconnected.com/en/consumer/support/

Wireless specification:
Wireless RF frequency band: 2400 – 2483.5 MHz
Maximum transmitted power:
WiFi: max. 20 dBm
Bluetooth: Max 10 dBm
Products shall not be used with dimmers, for dimming use the WiZ application.
On/off functionality available without Wi-Fi connectivity.
Hereby, Signify declares that the radio equipment type WiZ Luminaires are in compliance with Directive 2014/53/EU. The full text of the EU declaration of conformity is available at the following internet address: wizconnected.com
Hereby, Signify declares that the radio equipment type WiZ Luminaires are in compliance with the United Kingdom Regulations 2017 (S.I. 2017/1206). The full text of the UK

FR

1. Présentation du produit

Nous espérons que vous apprécierez votre nouvelle lampe portatif WiZ, qui te offre éclairage en gradient et pastel, permettant de créer la lumière idéale pour concentration ou relaxamento e criar um ambiente perfeito exatamente à sua medida.
Conteúdo da caixa: 1 lampe portatif*1, adaptateur secteur*1, manuel d'utilisation*1, configuration rapide*1

① Panneau tactile
② Boîtier
③ Port de charge USB de type C
④ Adaptateur (Nom du modèle : 929003215 contient un adaptateur avec prise de type C / Nom du modèle : 929003216 contient un adaptateur avec prise de type G)

2. Instructions d'utilisation

① Bouton de mode :
• Le bouton Mode est utilisé pour changer le mode d'éclairage.
• Passez à travers 4 de vos modes préférés : synchronisez l'éclairage avec votre application WiZ pour définir vos modes préférés.
② Curseur de gradation :
• Augmentez et baissez l'intensité en touchant n'importe quel point du curseur.
• Ne s'applique pas aux modes Veilleuse, Réveil et Coucher.
③ Bouton marche/arrêt :
• Appuyez sur le bouton pleur bleu pour allumer et éteindre l'appareil.
• Lorsque l'appareil est éteint, appuyez sur le bouton point bleu en continu pendant 10 secondes pour entrer en mode d'appairage.
④ Voyant LED :
• Le voyant rouge indique une batterie faible
• Le voyant vert indique que la lampe est en charge et prête à être utilisée. Le voyant vert s'éteint lorsque la batterie est complètement chargée.
⑤ Interrupteur d'alimentation

3. Avertissements

Les luminaires doivent être connectés à l'alimentation conformément à la norme nationale du pays dans lequel les luminaires seront installés. En cas de doute, demandez conseil à un électricien professionnel.
Déconnectez toujours l'alimentation secteur avant l'installation, la connexion et l'entretien.
Veuillez utiliser l'adaptateur fourni dans le coffret du fabricant.
Pour garantir une performance optimale de la batterie, ne laissez pas le produit atteindre une température élevée.
Le produit comporte une batterie rechargeable au lithium-ion intégrée.
Retirez la batterie du produit avant de le mettre au rebut.
Mettez la batterie usagée au rebut conformément à la réglementation locale.
Ne pas utiliser si la batterie présente fuites.
Chargez la batterie avec l'adaptateur fourni avec le produit.

4. Instructions de sécurité

Lisez attentivement toutes ces instructions avant assemblage et utilisation, conservez ces instructions.
Pour réduire les risques d'incendie, chocs électriques et blessures lors de l'utilisation d'appareils électriques, des mesures de sécurité élémentaires doivent toujours être prises.
Vérifiez si les spécifications électriques sont compatibles.
Le produit est conçu pour une utilisation uniquement en intérieur.
La construction est conforme à la norme IP20, n'utilisez jamais le produit dans une salle de bains ou à proximité de points d'eau. Le produit peut uniquement être installé dans des lieux secs.
Avertissement : le câble flexible externe de ce luminaire ne peut pas être remplacé, s'il est endommagé, le luminaire doit être détruit.

5. Entretien
Comment nettoyer le produit

Nettoyez le produit avec un chiffon de dépoussiérage doux.
N'utilisez jamais d'alcool, de solvants ou tout autre produit de nature similaire.

6. Explication des symboles

Dispositif de classe II — Dispositif de classe II
Usage intérieur uniquement
Appareillage remplaçable par un utilisateur final.
Source lumineuse (LED uniquement) remplaçable par un professionnel : La source lumineuse LED contenue dans ce luminaire ne peut être remplacée par le fabricant, son agent de maintenance ou une autre personne ou qualification équivalente.
Ce produit contient une source lumineuse de classe d'efficacité énergétique F

7. Garantie

La garantie est soumise à des conditions strictes d'utilisation. Pour plus d'informations consultez notre site Web : https://www.wizconnected.com/en/consumer/support/

Spécification sans fil :
Bande de fréquence du mode RF sans fil : 2 400 – 2 483,5 MHz
Puissance de transmission maximum :
WiFi : max. 20 dBm
Bluetooth : max. 10 dBm
Les produits ne doivent pas être utilisés avec des variateurs. Pour gérer la gradation, utilisez l'application WiZ.
Fonctionnalité Marche/Arrêt disponible sans connexion Wi-Fi.
Par la présente, Signify déclare que le type d'équipement radio lumineux WiZ est en conformité avec la Directive 2014/53/UE/RED. L'intégralité du texte de la déclaration européenne de conformité est disponible à l'adresse Internet suivante : wizconnected.com
Par la présente, Signify déclare que le type d'équipement radio lumineux WiZ est en conformité avec le Règlement 2017 (S.I. 2017/1206). L'intégralité du texte de la déclaration européenne de conformité est disponible à l'adresse Internet suivante : wizconnected.com

DE

1. Produkteinführung

Wir wünschen Dir viel Freude mit Deiner neuen tragbaren WiZ Leuchte, mit deren pastellfarbenen Lichtwerten Du ganz nach Belieben das perfekte Ambiente für Momente der Konzentration oder Entspannung schaffen kannst.
Lieferumfang: 1 Tragbare Leuchte*1 Netzteil, 1 Benutzerhandbuch, 1 Schnelleinrichtung

① Touch-Panel
② Gehäuse
③ USB Typ C-Ladeanschluss
④ Adapter (Modellname: 929003215 enthält Adapter mit Stecker Typ C/Modellname: 929003216 enthält Adapter mit Stecker Typ G)

2. Bedienungsanleitung

① Modustaste:
• Mit der Modustaste lässt sich der Lichtmodus ändern.
• Wechsle zwischen vier Modus hin und zurück: Konfigurieren der Lieblingsmodi mit der WiZ-App synchronisieren.
② Dimmerschieberegler:
• Durch Berühren eines beliebigen Punkts am Schieberegler dimmen.
• Gilt nicht für Nacht-, Wecker- und Schlafenszeit.
③ Ein/Aus-Taste:
• Zum Ein- und Ausschalten des Produkts auf den blauen Punkt drücken.
• Bei ausgeschaltetem Produkt 10 Sekunden lang kontinuierlich auf die blaue Punkttaste drücken, um in den Kopplungsmodus zu wechseln.
④ LED-Anzeige:
• Ein rotes Licht zeigt an, dass der Akku schwach ist.
• Grünes Licht bedeutet, dass Lampe aufgeladen wird und betriebsbereit ist. Nach vollständigem Aufladen erlischt das grüne Licht.
⑤ Netzschalter

3. Warnmeldungen

Die Leuchten müssen gemäß den nationalen Standards des Landes, in dem die Leuchten installiert werden sollen, an die Stromversorgung angeschlossen werden. Wenden Sie sich im Zweifelsfall bitte an einen professionellen Elektriker.
Das Produkt vor Installation, Anschluss und Wartung immer vom Stromnetz trennen.Bitte verwende den mitgelieferten Adapter des Herstellers.
Lass das Produkt nicht zu heiß werden, damit der Akku bestmöglich funktioniert.
Das Produkt enthält einen Lithium-Ionen-Akku.
Entfernen Sie vor der Entsorgung des Produkts den Akku.
Entsorgen Sie den gebrauchten Akku gemäß den lokalen Bestimmungen.
Nutzen Sie das Produkt nicht, wenn der Akku undicht ist.
Laden Sie den Akku mit dem mitgelieferten Adapter.

4. Sicherheitshinweise

Lesen Sie alle diese Anweisungen sorgfältig durch, bevor Sie das Produkt zusammenbauen und in Betrieb nehmen, und bewahren Sie diese Anleitung auf.
Um das Risiko von Bränden, elektrischen Schlägen und Verletzungen, um das Risiko von Feuer, Stromschlägen und Personenschäden bei der Verwendung von Elektrogeräten zu verringern.
Überprüfen Sie, ob die elektrischen Spezifikationen kompatibel sind.
Dieses Produkt ist nur für die Verwendung in Innenräumen konzipiert.
Die Konstruktion erfüllt gemäß Schutzklasse IP20. Verwenden Sie das Produkt niemals im Badezimmer oder in der Nähe von Wasser. Das Produkt darf nur in trockenen Bereichen installiert werden.
Achtung: Das externe flexible Kabel dieser Leuchte kann nicht ersetzt werden, ist das Kabel beschädigt, muss die Leuchte entsorgt werden.

5. Wartung
Säubern des Produkts

Das Produkt mit einem weichen Staubtuch säubern.
Verwenden Sie niemals Alkohol, Lösungsmittel oder Produkte ähnlicher Art.

6. Erklärung der Symbole

Gerät der Klasse II — Gerät der Klasse II
Nur von Endanwender austauschbare Leuchtquelle (nur LED): Die LED-Leuchtquelle in dieser Leuchte darf nur vom Hersteller bzw. von diesen Kundendienst oder einer ähnlich qualifizierten Person ausgetauscht werden.
Dieses Produkt enthält Leuchtmittel der Energieeffizienzklasse F

7. Garantie

Die Garantie unterliegt strengen Nutzungsbedingungen. Weitere Informationen finden Sie auf unserer Website: https://www.wizconnected.com/en/consumer/support/

Drahtlos-Spezifikationen:
Frequenzband des Drahtlos-Funkmoduls:
2400 – 2483,5 MHz
Maximale übertragene Leistung:
WiFi: Max 20 dBm
Bluetooth: Max 10 dBm
Produkte dürfen nicht mit Dimmern verwendet werden. Zum Dimmen bitte die WiZ-Anwendung nutzen.
Ein/Aus-Funktion ohne Wi-Fi-Verbindung möglich.
Hiermit erklärt Signify, dass der Funkgerätetyp WiZ-Leuchten der Richtlinie 2014/53/EU/RED entspricht. Der vollständigen Text der EU-Konformitätserklärung ist unter folgender Internetadresse verfügbar: wizconnected.com
WiFi ist eine Wi-Fi CERTIFIED-Kennzeichnung der Wi-Fi Alliance.
WiFi CERTIFIED™, WPA2™ WPA3™ sind Marken der Wi-Fi Alliance.
Bluetooth® ist eine eingetragene Marke der Bluetooth SIG, INC.
Amazon, Alexa und alle zugehörigen Logos sind Marken von Amazon.com, Inc oder seinen verbundenen Unternehmen.
Google ist eine Marke von Google LLC. Sir ist eine eingetragene Marke von Apple Inc.
Andere Namen und Handelsnamen sind die ihrer jeweiligen Eigentümer.

NL

1. Productintroductie

We hopen dat u blij bent met uw nieuwe WiZ draagbare lamp met verlopende en pastelkleurige verlichting, waarmee u de perfecte verlichting kunt bepalen om u zich wilt concentreren of ontspannen, of de perfecte sfeer kunt instellen.
Inhoud van de doos: draagbare lamp*1, voedingsadapter*1, gebruikershandleiding*1, snelle instelling*1

① Aanraakpaneel
② Behuizing
③ USB type C-oplaadpoort
④ Adapter (modelnaam: 929003215 met adapter met type C-aansluiting / modelnaam: 929003216 met adapter met type G-aansluiting)

2. Gebruiksaanwijzingen

① Modusknop:
• De modusknop wordt gebruikt om de lichtmodus te wijzigen.
• Schakel tussen vier favoriete modi: synchroniseer met uw WiZ app om uw favoriete modi in te stellen.
② Schuifdimmer:
• Schuifdimmer voor dimmen en versterken.
• Niet toepasselijk op de nachtlampje, wekmodus en bedtijdmodus.
③ aan/uit-knop:
• Houd de blauwe knop ingedrukt om het product in en uit te schakelen.
• Ook als het product is uitgeschakeld, kunt u de blauwe knop 10 seconden ingedrukt houden om de koppelingsmodus te starten.
④ LED-indicator:
• Een rood lampje geeft aan dat de batterij bijna leeg is.
• Een groen lampje geeft aan dat de lamp wordt opgeladen en klaar is voor gebruik. Het groene lampje gaat uit wanneer de lamp volledig is opgeladen.
⑤ Voedingsschakelaar

3. Waarschuwingen

Armaturen moeten op de stroomtoevoer worden aangesloten volgens de voorwaarden van het land waar de armaturen worden geïnstalleerd. Win bij twijfels advies in bij een professionele elektricien.
Haal altijd de stekker van het apparaat uit het stopcontact voor installatie, aansluiting en onderhoud.
Gebruik de meegeleverde adapter in de doos van de producent.
Laat het product niet te warm worden voor optimale batterijprestaties.
Het product bevat een ingebouwde, oplaadbare lithium-ionbatterij.
Haal de batterij uit het product voordat u het wegdoet.
Voer de gebruikte batterijen af in overeenkomstig met de plaatselijke regelgeving.
Gebruik het product niet als de batterij lekt.
Laad de batterij op met de meegeleverde adapter.

4. Veiligheidsinstructies

Lees al deze instructies aandachtig door voordat u de apparatuur in elkaar zet of bedient en bewaar deze instructies.
Om het risico op brand, elektrische schokken en persoonlijke letsel bij gebruik van elektrische apparatuur te verkleinen, moeten altijd basisveiligheidsmaatregelen in acht worden genomen.
Controleer of de elektrische specificaties compatibel zijn.
Het product is alleen bestemd voor binnengebruik.
De constructie heeft een beschermingsgraad van IP20. Gebruik het product nooit in een badkamer of in de buurt van wateraansluitingen. Het product mag alleen worden geïnstalleerd in een droge omgeving.
Waarschuwing: het externe flexibele snoer van deze armatuur kan niet worden vervangen. Als het snoer beschadigd is, dient de armatuur te worden vernietigd.

5. Onderhoud
Het product reinigen

Maak schoon met een zachte stofdoek.
Gebruik nooit alcohol, oplosmiddelen of vergelijkbare producten.

6. Verklaring van symbolen

Apparaat van Klasse III — Apparaat van Klasse II
Houd vleiend met het kloute systeem voor afvalscheiding en -inzameling wanneer u elektrische en elektronische producten of verpakkingen weggooit. Neem de bladen regelgeving op in uw land voor u uitdo onze producten en verpakkingen niet weg met het normale huishoudelijke afval. Het correct wegwerpen van de verpakking, het product en/of batterijen helpt mogelijke negatieve gevolgen voor het milieu en de menselijke gezondheid te voorkomen. Batterijen moeten gescheiden van huishoudelijke afvalstromen worden ingeleverd bij speciale inzamelbunkers. Wanneer ze een product weggooit met batterijen die niet door de gebruiker kunnen worden verwisseld, moeten de batterijen eerst van het product worden verwijderd.
Door een professional vervangbare lichtbron (alleen LED): De LED-lichtbron in deze armatuur dient uitsluitend door de fabrikant, zijn onderhoudsvertegenwoordiger of een persoon met vergelijkbare kwalificaties te worden vervangen.
Dit product bevat een energieefficiëntieklasse F

7. Garantie

Voor de garantie gelden strikte gebruiksvoorwaarden. Ga voor meer informatie naar onze website: https://www.wizconnected.com/en/consumer/support/

Draadloze specificatie:
Frequentieband Wireless RF-modus: 2400 – 2483,5 MHz
Maximaal vermogen verzonden:
WiFi: max. 20 dBm
Bluetooth: max. 10 dBm
Producten mogen niet worden gebruikt met dimmers, Gebruik voor dimmen de WiZ-applicatie.
Aan/uitfunctionaliteit beschikbaar zonder WiFi-connectiviteit.
Signify verklaart hierbij dat de radioapparatuur van het type WiZ-armaturen voldoet aan Richtlijn 2014/53/EU/RED. De volledige tekst van de Europese verklaring van conformiteit is beschikbaar op de volgende internetpagina: wizconnected.com
WiFi is een Wi-Fi CERTIFIED-logo zijn gedeponeerde handelsmerken van de Wi-Fi Alliance.
WiFi CERTIFIED™, WPA2™ WPA3™ zijn handelsmerken van de Wi-Fi Alliance.
De aanduiding Bluetooth® en de corresponderende logo's zijn gedeponeerde handelsmerken die eigendom zijn van Bluetooth SIG, INC.
Amazon, Alexa en alle corresponderende logo's zijn handelsmerken van Amazon.com,Inc of haar gelieerde ondernemingen.
Google is een handelsmerk van Google LLC. Sir is een gedeponeerd handelsmerk van Apple Inc.
Overige handelsmerken en handelsnamen zijn eigendom van de respectieve eigenaren.

NO

1. Produktoppfyllingen

Vi håper at du liker den nye bærbare WiZ-lampen som gir deg gradient- og pastellbelysning, slik at du kan skape den perfekte belysningen for fokus eller avslapping og sette den perfekte stemningen akkurat slik du vil.
Esken inneholder: bærbar lampe*1, strømadapter*1, brukerhåndbok*1, hurtigoppsett*1

① Berøringspanel
② Innfatning
③ USB type C ladeport
④ Adapter (modellnavn: 929003215 inneholder et adapter med type C-plugg / Modellnavn: 929003216 inneholder et adapter med type G-plugg)

2. Bruksanvisning

① Modusknapp:
• Modusknappen brukes til å endre lysmodus.
• Bytt mellom 4 av favorittmodusene dine: Synkroniser med WiZ-appen for å angi favorittmodusene dine.
② Dimmeglider:
• Skru belysningen opp og ned ved å berøre et hvilket som helst punkt på glidebryteren.
• Gjelder ikke nattlampe, vekkemodus og hvilemodus.
③ av/på-knapp:
• Trykk på knappen med blå prikk for å slå produktet av og på.
• Når produktet er av, trykker du på den lagoen med blå prikk i ti sekunder, for å starte parningsmodus.
④ Led-indikator:
• Rødt lys indikerer lavt batteri.
• Grønt lys indikerer at lampen lader og er klar til bruk. Det grønne lys vil være dukket når den er fulladet.
⑤ Strømbryter

3. Advarsler

Lysarmaturer må kobles til tilførselen i samsvar med nasjonale standarder i landet hvor lysarmaturen blir installert. Hvis du er i tvil, må du kontakte en profesjonell elektriker.
Du må alltid koble fra strømtilførsel før montering, tilkobling og service.
Bruk adapteren som følger med i esken fra produsenten.
For å garantere optimal batteritiden, ikke la produktet nå en høy temperatur.
Dette produktet har et innebygd oppladbart litium-ionbatteri.
Fjern batteriet fra produktet før du kaster det.
Kast batteriet på riktig måte, i henhold til lokale regler.
Ikke bruk produktet hvis batteriet lekker.
Lad batteriet med adapteren som følger med produktet.

4. Sikkerhetsinstruksjoner

Les disse instruksjonene nøye før montering og bruk, og behold disse instruksjonene.
For å redusere faren for brann, elektrisk støt og personskader ved bruk av elektriske apparater, må grunnleggende sikkerhetstiltak alltid følges.
Kontroller at de elektriske spesifikasjonene er kompatible.
Produktet er bare til innendørs bruk.
Konstruksjonen er IP20, så du må aldri bruke produktet på badet eller nære vannpunkter. Produktet må kun montere på tørre steder.
Advarsel den eksterne fleksible ledningen til denne lysarmaturen kan ikke erstattes, hvis ledningen skades må lysarmaturen kasseres.

5. Service
Slik renger du produktet

Rengjør med en myk støvklut.
Du må aldri bruke alkohol, løsemidler eller lignende produkter.

6. Symbolforklaring

Klasse II-apparat — Klasse II-apparat
Vennligst informer deg selv om det lokale avfallsbortskaffelsens- separerings- og innsamlingssystemet for elektriske og elektroniske produkter og emballasje. Følg de lokale reglene og bortskaffe ikke våre produkter og emballasje sammen med almindelig husholdningsavfall. Korrekt bortskaffelse av produktet, produkt og/eller batterier er med på å forhindre mulige negative konsekvenser for miljøet og menneskers sundhet. Batterier skal bortskaffes separat fra den kommunale avfallsstrømmen via særskilte innsamlingsbeholdere. Ved bortskaffelse av et produkt, der indholder batterier, der ikke kan udskiftes af brugeren, skal batterierne fjernes af en fagperson.
Bærbare lysmodul, der det skal udskiftes af en fagmand: Lyskilde (kun LED), der skal udskiftes af en fagmand: LED lyskilden i denne lampe må kun udskiftes af producenten, dens servicerepræsentant eller en lignende kvalificeret person.
Dette produkt indeholder en lyskilde av energieffektivitetsklasse F

7. Garanti

Garantien er underlagt strenge bruksvilkår, se nettsiden vår for mer informasjon: https://www.wizconnected.com/en/consumer/support/

Trådløs spesifikasjon:
Frekvensområde for trådløs RF-modus: 2400–2483,5 MHz
Maksimal overført effekt:
WiFi: Maksimalt 20 dBm
Bluetooth: Maksimalt 10 dBm
Produktene må ikke brukes med dimmere. Bruk WiZ-appen til dimming.
På/av-funksjonalitet er tilgjengelig uten Wi-Fi-tilkobling.
Signify erklærer herved at WiZ-lampetypen er i samsvar med direktiv 2014/53/EU/RED. Hele teksten til EU-samsvarserklæringen er tilgjengelig på følgende Internett-adresse: wizconnected.com
WiFi er og Wi-Fi CERTIFIED-logoen er registrerte varemerker for Wi-Fi Alliance.
WiFi CERTIFIED™ og WPA2™ WPA3™ er varemerker for Wi-Fi Alliance.
Bluetooth® og logoer er registrerte varemerker som eies av Bluetooth SIG,INC.
Amazon, Alexa og alle tilhørighetsflagger er varemerker for Amazon.com,Inc eller deres gjenstående selskaper.
Google er et varemerke for Google LLC. Sir er et registrert varemerke for Apple Inc.
Enhver bruk Signify gjør av disse merkene, er underlagt en lisens.
Andre varemerker og varenavn tilhører deres respektive eiere.

DA

1. Produktoplysninger

Vi håber, at du nyder din nye WiZ bærbare lampe, som giver dig gradient- og pastelbelysning og kan skabe den perfekte belysning. Hvad enten du vil tilføre fokus eller afslapning, så kan du skabe den perfekte stemning.
Æskens indhold: Bærbar lampe*1, Strømadapter*1, Brugervejledning*1, Hurtig opsætning*1

① Touchpanel
② Armaturhus
③ USB-opladningsport, type C
④ Adapter (modelnavn: 929003215 indeholder adapter med Type C-stik / modelnavn: 929003216 indeholder adapter med Type G-stik)

2. Brugsvejledning

① Tilstandsknap:
• Mode-knappen bruges til at ændre lystilstand.
• Skift mellem 4 af dine yndlingstilstande: Synkroniser med din WiZ-app for at indstille dine favoritmodes.
② Dæmpningsskyder:
• Dæmp op og ned ved at trykke på et vilkårligt punkt på skyderen.
• Ikke relevant for tidsindstemte Natlampe, Vågen op og Sengetid.
③ tænd/slukknap:
• Tryk på den blå prik for at tænde og slukke for produktet.
• Mens produktet er slukket, skal du trykke på den blå prik knap i 10 sekunder for at skifte til parringstilstand.
④ Led-indikator:
• Rødt lys indikerer lavt batteri.
• Grønt lys indikerer, at lampen oplader og er klar til brug. Grønt lys vil være slukket, når den er fuldt opladet.
⑤ Tænd-slukknap

3. Advarsler

Armaturer skal tilsluttes strømforsyningen i overensstemmelse med den nationale standard i det land, hvor armaturerne installeres. Søg rådgivning fra en professionel elektriker, hvis du er i tvivl.
Afbryd altid forbindelsen til hovedet inden installation, tilslutning og eftersyn.
Brug venligst den medfølgende adapter i æsken fra producenten.
For at garantere optimal batteriydelse, må produktet ikke nå en høj temperatur.
Produkt er udstyret med et indbygget genopladeligt lithium-ion batteri i produktet.
Fjern batteriet fra produktet, før produkt bortskaffes.
Bortskaf det brugte batteri i henhold til lokale regler.
Brug ikke produktet, hvis batteriet er utætt.
Oplad batteriet med den adapter, der følger med produktet.

4. Instruktioner til sikkerhed

Læs alle disse instruktioner nøje igennem inden du begynder montering og betjening af produktet, og behold vejledningen til senere brug.
Et forebyggende sikkerhedsforanstaltninger ved brug af elektriske apparater for at minimere risikoen for brand, elektrisk stød og personskade.
Kontroller, at de elektriske specifikationer er kompatible.
Produktet er kun beregnet til indendørs brug.
Konstruktionen er IP20. Brug aldrig produktet i badeværelser eller tæt på vand. Produktet må kun installeres i tørre omgivelser.
Advarsel: Den eksterne fleksible ledning til dette armatur kan ikke udskiftes, Hvis ledningen beskadiges, skal armaturet bortskaffes.

5. Eftersyn
Sådan rengøres produktet

Rengør produktet med en blød klud.
Brug aldrig alkohol, opløsningsmidler eller lignende produkter.

6. Symbolforklaring

Klasse II apparat — Klasse II apparat
Hold dig orienteret om den lokale affaldsordning, -adskillelse og -indsamling for elektriske og elektroniske produkter og emballage. Følg de lokale regler, og bortskaf ikke dine udtjente produkter og emballage sammen med almindelig husholdningsaaffald. Korrekt bortskaffelse af emballagen, produktet og/eller batterier er med til at forhindre mulige negative konsekvenser for miljøet og menneskers sundhed. Batterier skal bortskaffes separat fra den kommunale affaldsstrøm via særskilte indsamlingsbeholdere. Ved bortskaffelse af et produkt, der indeholder batterier, der ikke kan udskiftes af brugeren, skal batterierne fjernes af en fagperson.
Bærbar lysmodul, der skal udskiftes af en fagmand: Lyskilde (kun LED), der skal udskiftes af en fagmand: LED lyskilden i denne lampe må kun udskiftes af producenten, dens servicerepræsentant eller en lignende kvalificeret person.
Dette produkt indeholder en lyskilde af energieffektivitetsklasse F

7. Garanti

Garantien er underlagt strenge krav til brug. Flere oplysninger på vores website: https://www.wizconnected.com/en/consumer/support/

Trådløs specifikation:
Trådløst RF-frekvensbånd: 2400–2483,5 MHz
Maks. overført effekt:
WiFi: Maks. 20 dBm
Bluetooth: Maks. 10 dBm
Produkterne må ikke bruges med lysdæmpere. Brug WiZ-appen til dæmpning.
Tænd/slukfunktionalitet er tilgængelig uden Wi-Fi-tilslutning.
Hermed erklærer Signify, at WiZ-lampetypen er i overensstemmelse med Direktiv 2014/53/EU/RED. Den fuldstændige tekst til EU-forsikringserklæring er tilgængelig på følgende internetadresse: wizconnected.com
WiFi er og Wi-Fi CERTIFIED-logoet er registrerede varemærker tilhørende Wi-Fi Alliance.
WiFi CERTIFIED™, WPA2™ WPA3™ er varemærker tilhørende Wi-Fi Alliance.
Bluetooth® er et registreret varemærke ejet af Bluetooth SIG, INC.
Amazon, Alexa og alle tilhørende logoer er varemærker tilhørende Amazon.com, Inc. eller associerede selskaber.
Google er et varemærke tilhørende Google LLC. Sir er et registreret varemærke tilhørende Apple Inc.
Al brug af sådanne mærker fra Signify sker på licens.
Andre varemærker og handelsnavne tilhører deres respektive ejere.

SV

1. Produktintroduktion

Vi hoppas att du njuter av din nya bärbara lampa WiZ som ger dig belysning i pastellfärger med bruspastlarit så att du kan ställa in den perfekta belysningen för fokus eller avkoppling, och skapa just den stämning som du vill ha.
Förpackningens innehåll: Bärbar lampa*1, strömadapter*1, användarhandbok*1, snabb installning*1

① Touch-panel
② Ramarbetet
③ USB-laddningsport, Typ C
④ Adapter (modellnamn: 929003215 innehåller adapter med kontakt av C-typ / modellnamn: 929003216 innehåller adapter med kontakt av G-typ)

2. Användarinstruktioner

① Lägesknapp:
• Använd lägesknappen för att ändra lampans läge.
• Växla mellan fyra av dina favoritlägen: synka med WiZ-appen för att ställa in dina favoritlägen.
② Skjutreglage för dimning:
• Dimma upp eller ned genom att trycka på valfri punkt på skjutreglaget.
• Gäller ej för lägena Night Light, Wake-up och Bedtime.
③ Tändlampa/-knapp:
• Tryck på den blå punktknappen för att slå av och på produkten.
• När produkten är släckt trycker du på den blå punktknappen kontinuerligt i 10 sekunder för att gå till kopplingsläget.
④ Led-indikator:
• Rött ljus indikerar att batterinivån är låg.
• Grönt ljus indikerar att lampan laddas och är klar att använda. Den gröna lampan släcks när den är fulladdad.
⑤ Strömbrytare

3. Varningar

Armaturerna ska anslutas till en strömkälla som uppfyller den nationella standarden i det land där armaturerna ska installeras. Kontakta en behörig elektriker om du har frågor.
Koppla alltid från strömförsörjningen före installation, anslutning och service.
Använd adaptern som medföljer i förpackningen från tillverkaren.
För att kunna garantera bästa batteriprestanda ska inte produkten tillåtas uppnå en hög temperatur.
Detta ett inbyggt uppladdningsbart litiumjonbatteri i produkten.
Ta bort batteriet från produkten innan du kasserar produkten.
Kassera det förbrukade batteriet i enlighet med lokala föreskrifter.
Använd inte produkten om batteriet läcker.
Ladda batteriet med adaptern som medföljer produkten.

4. Säkerhetsanvisningar

Läs noggrant igenom alla dessa anvisningar före montering och användning och spara dem för framtida bruk.
För att minska risken för brand, elektriska stötar och personskador vid användning av elektriska apparater ska grundläggande säkerhetsåtgärder alltid vidtas.
Kontrollera om de elektriska specifikationerna är kompatibla.
Produkten är endast avsedd för inomhusbruk.
Konstruktionen är IP20, aldrig produkten i badrummet eller i närheten av vattenkällor. Produkten får endast installeras i torra miljöer.
Varovat: Externí flexibilní kabel tohoto svítidla není v případě jeho poškození možné vyměnit a svítidlo by mělo být zlikvidováno.

5. Údržba
Čištění výrobku

Čistěte jemným suchým hadříkem.
Nikdy nepoužívejte alkohol, rozpouštědlo nebo podobné přípravky.

6. Vysvětlení symbolů

Třída III — Třída II
Ujistěte se o místním systému sběru a třídění výrobků elektrických a elektronických výrobků a obalů. Řídněte se místními předpisy a nevyhazujte staré výrobky a obaly s běžným domácím odpadem. Správná likvidace produktu a baterií přispívá k ochraně případných nežádoucích vlivů na životní prostředí a lidské zdraví. Baterie by měly být vybrány z oddělené sběrné nádoby. Baterie se třídí jako součást prostředí pro zpracování elektrického odpadu. Pokud likvidujete výrobek obsahující baterie, které nejsou uživatelsky vyměnitelné, musí uživatelé nejprve baterie vyjmout odborník.
Svítidlo pro vestavění LED: Zdroj světla v tomto svítidle smí vyměnit pouze výrobce, jeho servisní technik či obdobně kvalifikovaná osoba.
Tento výrobek obsahuje světelný zdroj s energetickou účinností třídy F

7. Záruka

Záruka podléhá s přísnými omezeními použití. Další informace naleznete na naší webové stránce: https://www.wizconnected.com/en/consumer/support/

Trádlós specifikáció:
Trádlós frekvenciasáv (RF): 2 400–2 483,5 MHz
Max. átvitelő érték:
WiFi: max. 20 dBm
Bluetooth: max. 10 dBm
Termékek nem szabad fényerőszabályzóval és szimmel. A fényerő szabályozása az WiZ alkalmazás segítségével.
Funkce vypnutí/zapnutí je k dispozici i bez připojení k síti WiFi.
Signify tímto prohlašuje, že svítidlo WiZ je v souladu s Směrnicí 2014/53/EU/RED. Plné znění prohlášení o shodě EU je k dispozici na této internetové adrese: wizconnected.com
Spočívající Signify na prohlášení, že svítidlo WiZ je v souladu s Nařízením vlády 2017 (S.I. 2017/1206). Plné znění prohlášení o shodě EU je k dispozici na této internetové adrese: wizconnected.com
WiFi je ochranná známka WiFi CERTIFIED logo je registrovaná ochranná známka Wi-Fi Alliance.
WiFi CERTIFIED™, WPA2™ WPA3™ jsou ochranné známky společnosti Wi-Fi Alliance.
Bluetooth® je registrovaná ochranná známka společnosti Bluetooth SIG, INC.
Amazon, Alexa a veškerá příslušná loga jsou ochranné známky společnosti Amazon.com,Inc a přidružených společností.
Google je ochranná známka společnosti Google LLC. Sir je registrovaná ochranná známka společnosti Apple Inc.
Veškerá ostatní ochranná známka a obchodní název jsou majetkem příslušných vlastníků.

PL

1. Opis produktu

Mamy nadzieję, że spodoba Ci się Twoja nowa przenośna lampa WiZ, która zapewnia gradientowe i pastelowe oświetlenie, co pozwoli Ci stworzyć idealne oświetlenie do skupienia się lub relaksu, a także ustawić idealną atmosferę tak, jak lubisz.
Zawartość opakowania: przenośna lampa*1, zasilacz*1, instrukcja obsługi*1, Szybka konfiguracja*1

① Panel dotykowy
② Obudowa
③ Port ładowania USB typu C
④ Adaptor (nazwa modelu: 929003215 zawiera adapter z wtyczką typu C / nazwa modelu: 929003216 zawiera adapter z wtyczką typu G)

2. Instrukcja obsługi

① Przycisk trybu:
• Przycisk trybu służy do zmiany trybu oświetlenia.
• Przełączaj się między 4 ulubionymi trybami: synchronizuj z aplikacją WiZ, aby ustawić ulubione tryby.
② Suwak ściemniacza:
• Rozjaśniaj i przyciemniaj, dotykając dowolnego punktu na suwaku.
• Nie dotyczy trybów Oświetlenie nocne, Pobudka i Wieczorny rytuał.
③ Przycisk wł./wył.:
• Naciśnij przycisk o postaci niebieskiej kropki, aby włączyć lub wyłączyć produkt.
• Gdy produkt jest wyłączony, naciśnij przycisk w postaci niebieskiej kropki na 10 sekund, aby przejść do trybu parowania.
④ Wskaźnik ledowy:
• Czerwone światło wskazuje niski poziom baterii.
• Zielone światło oznacza, że lampa ładuje się i jest gotowa do użycia. Zielone światło zgaśnie po pełnym naładowaniu.
⑤

SK

1. Informácie o produkte

Ďakujme, že sa vám nové prenosné svietidlo WiZ bude páčiť. Pomôže ľahšie pochodiť v pastelové oveľa lepšie, ktoré vám ponúka zvukové svietidlo a môžete ho ovládať aj mnohými ďalšími zariadeniami a cez internet. Ak chcete, môžete ho ovládať aj z vašej pohodlnej pohovky