Ref.: 7930R

CERROJO REFORZADO 7930R ALTA SEGURIDAD

Características:

Cerrojo de alta seguridad de sobreponer
· Con palanca de acero cuadrada de 17x17
· Con seguro que evita accionamiento exterior del cilindro
· Con función palanqueta que facilita el accionamiento de la palanca desde el interior.
· Caja de acero de 85x70mm en acabados Latonado, Cromado, Cobre Viejo, Bronce Inglés y Cromo Mate.
· Con cilindro redondo de seguridad de 50mm de longitud, serie C3R, con 5 llaves de alpaca de cuello largo XL, con las siguientes características:

1. Anti-Bumping, gracias a elementos internos de nueva geometría que elevan la resistencia al sistema de apertura por percusión.
2. Anti-Giro, el Bombillo está protegido por dos tubos giratorios, en latón y en acero carbonitrurado, impidiendo así la cogida de la llave grifa.
3. Anti-Ganzuado, las novedosas morfologías de las clavijas y arietes evitan esta práctica.
4. Anti-Extracción, el especial diseño del tubo de refuerzo hacen que la extracción del cilindro de la puerta sea prácticamente imposible.
5. Anti-Taladro, dos placas frontales en acero carbonitrurado forman una excelente defensa frente al taladrado así como unos robustos pitones de acero inoxidable de 3,5 mm diámetro forman una excelente defensa frente al taladrado y rotura de pitones.

· Con cerrador reforzado a juego con el acabado de la caja, y con bolsa de tirafondos para desarrollar el montaje final a la puerta.

Dimensiones:

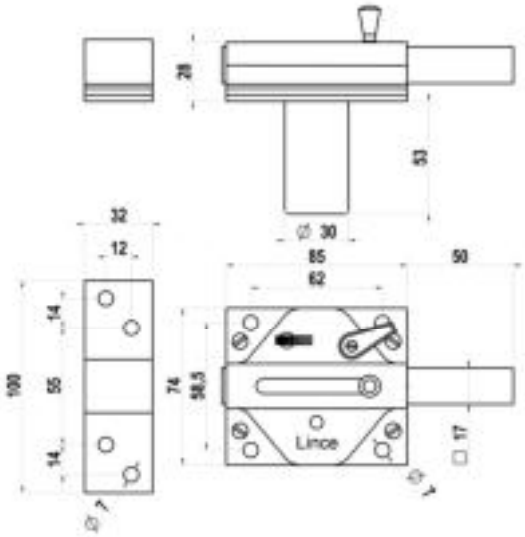

12/12/2017