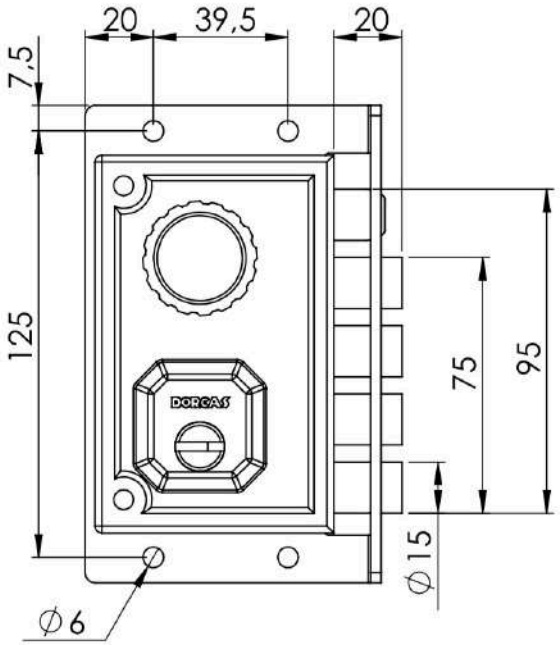
20
39,5
20
7,5
125
75
95
∅15
∅6
DORCAS

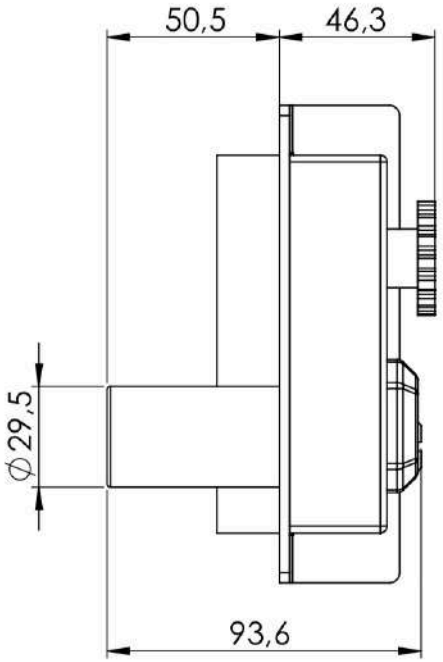
50,5
46,3
∅29,5
93,6

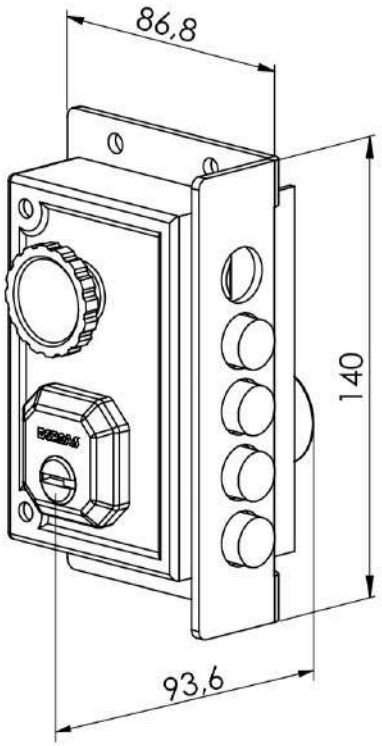
86,8
140
93,6

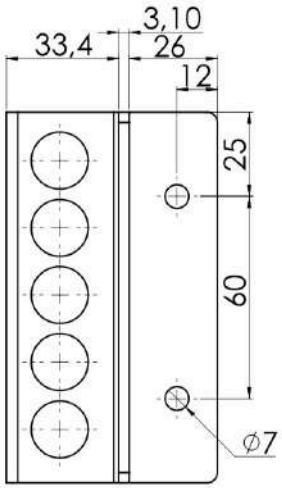
3,10
33,4
26
12
25
60
∅7

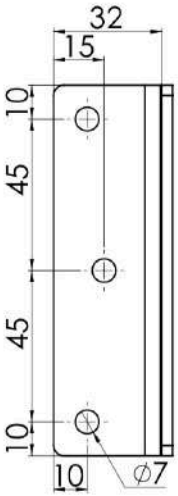
32
15
10
45
45
10
10
∅7

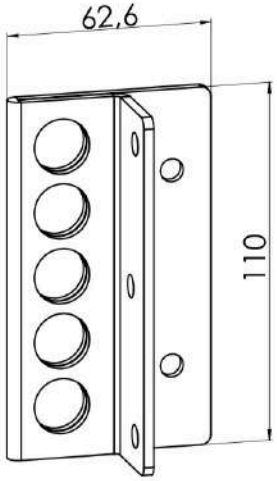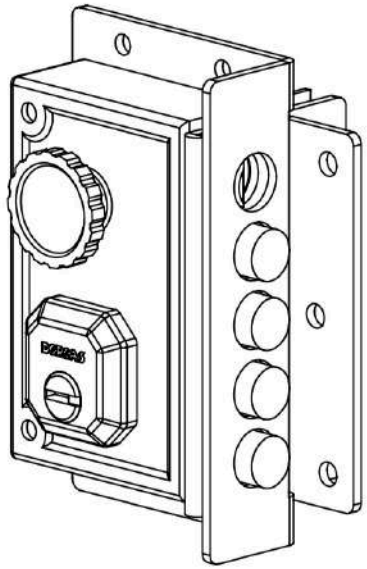
62,6
110