Ficha Técnica/Data Sheet

Serie 1601

Junio 2018

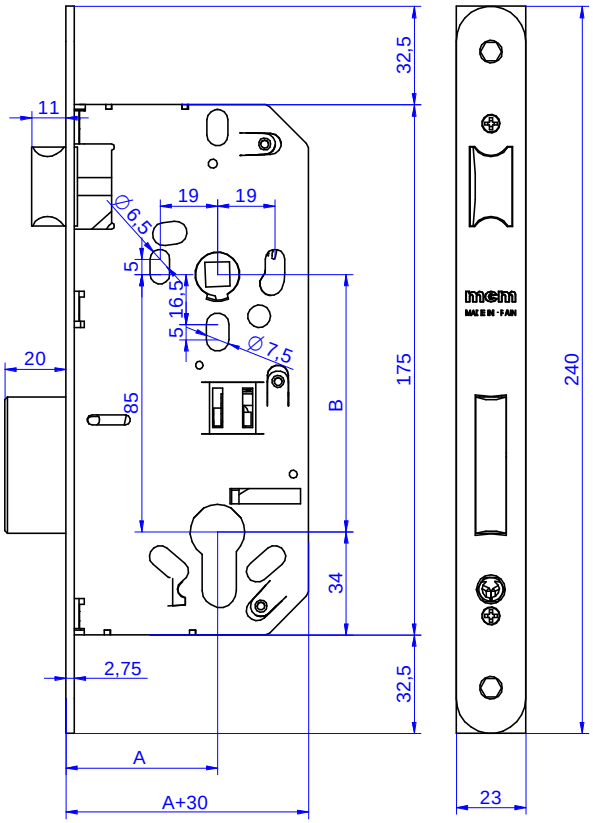

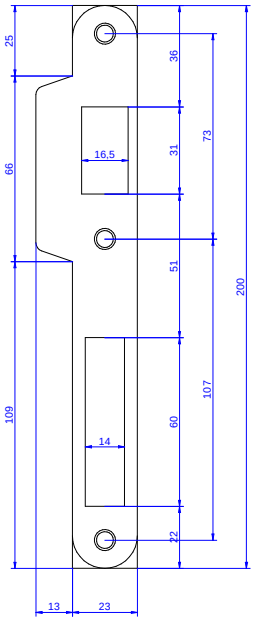

Características:

- Cerradura de embutir para puerta de madera
- Frente de acero con ancho 23 recto y redondo
- Entrada (A) 40 -45-50-60 mm.
- Distancia entre ejes (B) 85 mm en todas las entradas y 90 mm en entradas 85 y 90 mm
- Agujeros para manillas de roseta DIN y manillas de placa.
- Picaporte y palancas niquelados.
- Picaporte reversible y accionable mediante manilla o llave.
- Palanca deslizante proyectada 20 mm a 2 vueltas.
- Caja cerrada de acero galvanizado.
- Acabados:
    - Niquelado
    - Níquel pulido
    - Níquel mate
    - Inoxidable
    - Latonado
    - Latón antiguo
    - Latonado mate

Characteristics:

- Mortise lock for wooden door.
- Frontplate of Steel with Width of 23 mm straight and rounded
- Backset (A) of 40- 45-50-60 mm.
- Interaxis (B) distance of 85 mm with all backset and 90 mm with backset 50 and 60 mm
- Holes for handles with DIN rosette and handles with plate.
- Nickeled latchbolt and deadbolt.
- Reversible latchbolt worked by handle or key.
- Sliding latchbolt projects 20 mm. on 2 turns.
- Closed case of galvanized Steel.
- Finishes:
    - Chrome Polished
    - Polished Nickel plated
    - Satin plated
    - Staindless Steel
    - Golden Plated
    - Antique Bronce
    - Satin Brass Plated